TABELA DE REGULAGEM

CARBURADORES

BROSOL®

VW SP2 Classico

http://vwsp2classico.blogspot.com

Índice

- FIAT 3
- FORD 6
- GENERAL MOTORS 22
- VOLKSWAGEN 38
- Regulagem das aberturas da borboleta do afogador após partida nos carburadores modelos 2E7 e 3E
  - linha VW / FORD álcool (todos) e gasolina c/ came plástico..... 69
  - linha VW / FORD gasolina exceto c/ came plástico..... 70
  - linha GM gasolina / etanol 70
- Regulagem da abertura "a" da borboleta do afogador após partida nos carburadores 2ECE / 3ECE álcool 71
- Regulagem da abertura pneumática da borboleta do afogador após partida (exceto carbs. 2E7 e 3E) 72
- Gravações com finais "2" e "7" em calibradores 72
- Regulagem das aberturas fixas de marcha lenta 73
- Regulagem da bomba de aceleração dos carburadores modelos H-34-SEIE e H- 30/34-BLFA 74
- Regulagem do curso morto da bomba de aceleração dos carburadores modelos H-35-ALFA-1 75
- Alvo do jato 76
- Amortecedor de fechamento da borboleta (Dash-pot) 77
- Substituições de carburadores (Tabela "ERA – É") 78

ÍNDICE

VEÍCULOS	CILINDRADA COMBUSTIVEL PERÍODO DE APLICAÇÃO	OBS.	CARB. TIPO	CÓDIGO VENDAS	CÓDIGO ORIGINAL	PAG.	COLUNA
ALFA ROMEO	2300 GASOLINA DE 05/78 À		34-SEIE	55.500 †	902.150.401.0000	4	1
	2300 ÁLCOOL DE 04/81 À 10/83		34-SEIE	55.502 †	902.150.401.0000	4	2
	DE 11/83 À		34-SEIE	55.521 †	902.150.401.0000	4	3
FIAT 147	1050 GASOLINA DE 07/76 À 1982		32-DIS-1	70.100 †	4.365.251	4	4
	1300 GASOLINA DE 10/78 À		32-DIS-3	70.103 †	4.386.293	4	5
	1300 ÁLCOOL DE 06/79 À 05/81		32-DIS-2	70.502 †	7.500.600	4	6
			32-DIS-2	70.542 †	–	5	2
	DE 06/81 À		32-DIS-2	70.503 †	7.500.600	5	1
	DE 06/81 À		35-ALFA-1	160521	75127210	5	3
FIORINO FURGÃO PICK-UP	1300 ÁLCOOL DE 1980 À		35-ALFA-1	160521	75127210	5	3
ELBA	1300 ÁLCOOL DE 1986 À 09/88		35-ALFA-1	160522	75127170	5	4
	DE 10/88 À		35-ALFA-1	160523	75153480	5	5
OGGI	1300 ÁLCOOL DE 1983 À 1985		35-ALFA-1	160522	75127170	5	4
PANORAMA	1300 ÁLCOOL DE 1980 À 1982		35-ALFA-1	160521	75127210	5	3
	DE 1983 À 1986		35-ALFA-1	160522	75127170	5	4
PRÊMIO e UNO	1300 ÁLCOOL DE 1985 À 09/88		35-ALFA-1	160522	75127170	5	4
	DE 10/88 À		35-ALFA-1	160523	75153480	5	5
SPÁZIO	1300 ÁLCOOL DE 1983 À 1985		35-ALFA-1	160522	75127170	5	4

† NÃO FABRICAMOS MAIS

† , SUBSTITUIDO , CONSULTE TABELA **" ERA- É "**

AC = AR CONDICIONADO

FIAT

APLICAÇÃO		Alfa Romeo 2300 de 05/78 à		Alfa Romeo 2300 de 04/81 à 10/83		Alfa Romeo 2300 de 04/81 à		Fiat 147 1050 de 07/76 à 1982	Fiat 147 1300 de 10/78 à	Fiat 147 1300 de 06/79 à 05/81
CÓDIGO ORIGINAL		902.150.401.0000		902.320.401.0000		902.320.401.0000		4.365.251	4.386.293	7.500.600
CARBURADOR TIPO COMBUSTÍVEL		34-SEIE GASOLINA		34-SEIE ÁLCOOL		34-SEIE ÁLCOOL		32-DIS-1 GASOLINA	32-DIS-3 GASOLINA	32-DIS-2 ÁLCOOL
venturi	"K"	1° corpo	2° corpo	1° corpo	2° corpo	1° corpo	2° corpo	23	23	20
		25	27	24	26	24	26			
difusor		3	4	3A	4	3A	4	s/identificação	s/identificação	s/identificação
gicleur principal	"Gg"	137	135	165	172	162	170	132	130	132
gicleur de correção de ar	"a"	135	185	140	190	140	190	205	190	180
gicleur de marcha lenta	"gf"		50	62	72	62	72	47	47	65
corretor de ar de marcha lenta	"u"	215	100	215	100	215	100	100	100	100
interruptor de marcha lenta	"gf"	65								
tubo injetor	"i"	50		120		120		50	50	65
alvo do jato		fresta		fresta		difusor		sobre a borb. próx. ao eixo	sobre a borb. próx. ao eixo	sobre a borb. próx. ao eixo
econostat®		vazão total		140		140		75	80	90
calibrador de válvula de máxima	"Ce"	80		100		100				
válvula de máxima	"E"	8E		7E		7E				
válvula de agulha	"P"	1,76		1,76		1,76		1,51	1,51	2,01
bóia	"F"	56.803		56.803		56.803		9	9	9
volume da bomba em cm³/golpe		1,1 ± 0,2		3,0 ± 0,3		4,0 ± 0,4		4,0 ± 0,1	0,4 ± 0,2	2,0 ± 0,2
nível sob pressão de 0,2Kgf/cm²	(mm)	23 ± 1		23 ± 1		23 ± 1		24,6 ± 0,6	24,4 ± 1	23,7 ± 1
abertura positiva com afogador Ø	(mm)	1,2 ± 0,1		1,2 ± 0,1		1,2 ± 0,1		1,0 ± 0,1	1,0 ± 0,1	1,0 ± 0,1
tempo de abertura do aforgador automático	(seg)									
abertura da borboleta do afogador Ø	(mm)									
regulagem do dash-pot (voltas)										
identificação da tampa		3		B		B		1	s/identificação	2
identificação do corpo		4		A2		A2		2	3	2
identificação da base								s/identificação	3	2

FIAT

APLICAÇÃO		Fiat 147 1300 de 06/81 à	Fiat 147 1300 de 06/79 à	Fiat 147, Fiorino Furgão, Pick-up 1300 de 06/79 à Panorama 1300 1980 à 1982	Spazio e Oggi 1300 de 1983 à 1985 Prêmio 1300 de 1985 à 09/88 Elba 1300 de 1986 à 09/88 Panorama 1982 à 1986	Elba Uno 1300 de 10/88 à	
CÓDIGO ORIGINAL		7.500.600	-	75127210	75127170	75153480	
CARBURADOR TIPO **COMBUSTÍVEL**		32-DIS-2 ÁCOOL	32-DIS-2 ÁLCOOL	35-ALFA-1 ÁLCOOL	35-ALFA-1 ÁLCOOL	35-ALFA-1 ÁLCOOL	
venturi	"K"	20	20	22	22	22	
difusor		s/identificação	s/identificação	s/identificação	s/identificação	s/identificação	
gicleur principal	"Gg"	125	132	140	140	140	
gicleur de correção de ar	"a"	170	180	165	165	165	
gicleur de marcha lenta	"gf"	62	65	70	70	72,5	
corretor de ar de marcha lenta	"u"	100	100	180	180	180	
interruptor de marcha lenta	"gf"						
tubo injetor	"i"	65	65	100	100	100	
alvo do jato		sobre a borb. próx. ao eixo	sobre a borb. próx. ao eixo	difusor	difusor	difusor	
econostat®		90	90	115	115	115	
calibrador de válvula de máxima	"Ce"			75	75	75	
válvula de máxima	"E"			6E	6E	6E	
válvula de agulha	"P"	2,01	2,01	1,51	1,51	1,51	
bóia	"F"	9	9	7,3*	7,3*	7,3*	
volume da bomba em cm³/golpe		2,0 ± 0,2	2,0 ± 0,2	1,8 ± 0,2*(1) c/curso morto	0,9 ± 0,15 s/curso morto	0,9 ± 0,15 s/curso morto	
nível sob pressão de 0,2Kgf/cm²	(mm)	23,7 ± 1	23,7 ± 1	24 ± 1	24 ± 1	24 ± 1	
abertura positiva com afogador Ø	(mm)	1,0 + 0,1	1,0 + 0,1	1,2 ± 0,1	1,2 ± 0,1	1,2 ± 0,1	
tempo de abertura do aforgador automático	(seg)						
abertura da borboleta do afogador Ø	(mm)			6,3 ± 0,2 (B)	6,3 ± 0,2 (B)	5,7 ± 0,2 (B)	
regulagem do dash-pot (voltas)							
identificação da tampa		2	2	s/identificação	s/identificação	s/identificação	
identificação do corpo		2	4	s/identificação	F2	F3	
identificação da base		3	2	s/identificação	s/identificação	s/identificação	

OBSERVAÇÕES

(B) - vide pág. 72
***(1) vide pág. 75**

ÍNDICE

VEÍCULOS	CILINDRADA COMBUSTIVEL PERÍODO DE APLICAÇÃO	OBS.	CARB. TIPO	CÓDIGO VENDAS	CÓDIGO ORIGINAL	PAG.	COLUNA
BELINA	1300 GASOLINA DE 1969 À 03/73	4 CIL.	32-PDSI	113.001 †	–	13	1
			34-PDSI	113.005 †	–	13	2
	1400 GASOLINA DE 03/73 À 1977		34-PDSI	113.002 †	–	13	3
	1600 GASOLINA DE 09/78 À 12/80		34-SEIE	50.503 †,	78MU-9510-A	13	4
	DE 01/81 À 06/83		34-SEIE	50.504 †,	80NU-9510-E	13	5
	DE 01/81 À 06/83	S/AC	34-SEIE	50.543	BE3M-9510-B	13	6
					82NU-9510-B	13	6
	DE 10/82 À 06/83	C/AC	34-SEIE	50.542	BE3M-9510-C	13	6
					82NU-9510-C	13	6
	1600 ÁLCOOL DE 07/83 À 12/88	S/AC	30-34 BLFA	130.502 †,	86AU-9510-F	14	1
					86AU-9510-KA	14	1
					86AU-9510-P	14	1
	DE 01/89 À	S/AC	30-34 BLFA	130.524	029.129.015.13	14	1
		C/AC	30-34 BLFA	130.521 †,	86AU-9510-E	14	1
					86AU-9510-JA	14	1
					86AU-9510-C	14	1
			30-34 BLFA	130.525 †,	029.129.015.14	14	1
	1800 GASOLINA DE 08 À 10/89	S/AC	2E7.	175.561 †,	026.129.016.18	14	2
		C/AC	2E7.	175.562 †,	026.129.016.19	14	2
		S/AC	2E7.	170.563	026.129.017.6*	19	1
	1800 ÁLCOOL DE 08 À 11/89	S/AC	2E7.	175.563 †,	026.129.016.20	14	3
		C/AC	2E7.	175.564 †,	026.129.016.21	14	3
		S/AC	2E7.	170.564	026.129.015.88	19	4
CORCEL	1300 GASOLINA DE 1969 À 03/73	4 CIL.	32-PDSI	113.001 †	–	13	1
			34-PDSI	113.005 †	–	13	2
	1400 GASOLINA DE 03/73 À 1977		34-PDSI	113.002 †	–	13	3
	1600 GASOLINA DE 09/78 À 12/80		34-SEIE	50.503 †,	78MU-9510-A	13	4
	DE 01/81 À 06/83		34-SEIE	50.504 †,	80NU-9510-E	13	5
	DE 01/81 À 06/83	S/AC	34-SEIE	50.543	BE3M-9510-B	13	6
					82NU-9510-B	13	6
	DE 10/82 À 06/83	C/AC	34-SEIE	50.542	BE3M-9510-C	13	6
					82NU-9510-C	13	6

† NÃO FABRICAMOS MAIS
†, SUBSTITUIDO , CONSULTE TABELA **"ERA- É"**
AC = AR CONDICIONADO

ÍNDICE

VEÍCULOS	CILINDRADA COMBUSTIVEL PERÍODO DE APLICAÇÃO	OBS.	CARB. TIPO	CÓDIGO VENDAS	CÓDIGO ORIGINAL	PAG.	COLUNA
CORCEL	1600 ÁLCOOL DE 07/83 À 12/88	S/AC	30-34 BLFA	130.502 † ,	86AU-9510-F	14	1
					86AU-9510-KA	14	1
					86AU-9510-P	14	1
	DE 01/89 À	S/AC	30-34 BLFA	130.524	029.129.015.13	14	1
		C/AC	30-34 BLFA	130.521 † ,	86AU-9510-E	14	1
					86AU-9510-JA	14	1
					86AU-9510-C	14	1
			30-34 BLFA	130.525 † ,	029.129.015.14	14	1
DEL REY	1600 GASOLINA DE 06/81 À 06/83	S/AC	34-SEIE	50.504 † ,	80NU-9510-E	13	5
		S/AC	34-SEIE	50.543	BE3M-9510-B	13	6
		C/AC	34-SEIE	50.542	BE3M-9510-C	13	6
	1600 ÁLCOOL DE 07/83 À 12/88	S/AC	30-34 BLFA	130.502 † ,	86AU-9510-F	14	1
					86AU-9510-KA	14	1
					86AU-9510-P	14	1
	DE 01/89 À	S/AC	30-34 BLFA	130.524	029.129.015.13	14	1
		C/AC	30-34 BLFA	130.521 † ,	86AU-9510-E	14	1
					86AU-9510-JA	14	1
					86AU-9510-C	14	1
			30-34 BLFA	130.525 † ,	029.129.015.14	14	1
	1800 GASOLINA DE 08 À 10/89	S/AC	2E7.	175.561 † ,	026.129.016.18	14	2
		C/AC	2E7.	175.562 † ,	026.129.016.19	14	2
		S/AC	2E7.	170.563	026.129.017.6*	19	1
	1800 ÁLCOOL DE 08 À 11/89	S/AC	2E7.	175.563 † ,	026.129.016.20	14	3
		C/AC	2E7.	175.564 † ,	026.129.016.21	14	3
		S/AC	2E7.	170.564	026.129.015.88	19	4
ESCORT	1600 GASOLINA DE 10/91 À		30-34 BLFA	130.528	029.129.015.36	14	4
	1600 GASOLINA **HOBBY**		30-34 BLFA	130.528	029.129.015.36	14	4
	1000 GASOLINA HOBBY		30-34 BLFA	130.511	059.129.015.59*	21	4
	1600 ÁLCOOL L, GL. GHIA						
	DE 07/83 À 12/88	S/AC	30-34 BLFA	130.502 † ,	86AU-9510-F	14	1
					86AU-9510-KA	14	1
					86AU-9510-P	14	1
		S/AC	30-34 BLFA	130.524	029.129.015.13	14	1
		C/AC	30-34 BLFA	130.521 † ,	86AU-9510-E	14	1
					86AU-9510-JA	14	1
					86AU-9510-C	14	1

† NÃO FABRICAMOS MAIS

† , SUBSTITUIDO , CONSULTE TABELA **"ERA -É"**

AC = AR CONDICIONADO

ÍNDICE

VEÍCULOS	CILINDRADA COMBUSTIVEL PERÍODO DE APLICAÇÃO	OBS.	CARB. TIPO	CÓDIGO VENDAS	CÓDIGO ORIGINAL	PAG.	COLUNA
ESCORT			30-34 BLFA	130.525 † ,	029.129.015.14	14	1
	DE 01/89 À 09/91	S/AC	30-34 BLFA	130.524	029.129.015.13	14	1
	DE 10/91 À		30-34 BLFA	130.529	029.129.015.40	14	5
	1600 ÁLCOOL **HOBBY**		30-34 BLFA	130.529	029.129.015.40	14	5
	1800 GASOLINA **GHIA , GL, L**						
	DE 05 À 10/89	S/AC	2E7.	175.573 † ,	027.129.015.5	14	6
		C/AC	2E7.	175.574 † ,	027.129.015.6	14	6
	DE 11/89 À 01/91	S/AC	2E7.	175.537 † ,	029.129.015.1	14	6
		C/AC	2E7.	175.538 † ,	029.129.015.3	14	6
	DE 02/91 À 09/91	S/AC	2E7.	175.577 † ,	029.129.015.45	14	6
		C/AC	2E7.	175.578 † ,	029.129.015.46	14	6
	DE 11/89 À		2E7.	170.565	029.129.015.46*	14	6
	DE 10/91 À 09/92	S/AC	2E7.	170.515 † ,	029.129.015.22	15	1
		C/AC	2E7.	170.516 † ,	029.129.015.24	15	1
		DH C/AC	2E7.	170.531 † ,	027.129.015.54	15	1
	DE 10/91 À		2E7.	170.566	027.129.015.54*	15	1
	DE 10/92 À		2ECE	170.534 †	027.129.015.47	15	2
	1800 GASOLINA **XR-3**						
	DE 11/89 À 01/91	S/AC	2E7.	175.539 † ,	029.129.015.2	14	6
		S/AC	2E7.	175.537 † ,	029.129.015.1	14	6
		C/AC	2E7.	175.540 † ,	029.129.015.4	14	6
		C/AC	2E7.	175.538 † ,	029.129.015.3	14	6
	DE 02/91 À 09/91	S/AC	2E7.	175.579 † ,	029.129.015.47	14	6
		S/AC	2E7.	175.577 † ,	029.129.015.45	14	6
		C/AC	2E7.	170.500 † ,	029.129.015.48	14	6
		C/AC	2E7.	175.578 † ,	029.129.015.46	14	6
		S/AC	2E7.	170.517 † ,	029.129.015.23	15	1
		S/AC	2E7.	170.515 † ,	029.129.015.22	15	1
		C/AC	2E7.	170.518 † ,	027.129.015.42	15	1
		C/AC	2E7.	170.516 † ,	029.129.015.24	15	1
		DH C/AC	2E7.	170.533 † ,	027.129.015.55	15	1
		DH C/AC	2E7.	170.531 † ,	027.129.015.54	15	1
	DE 11/89 À		2E7.	170.565	029.129.015.46*	14	6
	DE 10/91 À		2E7.	170.566	027.129.015.54*	15	1

† NÃO FABRICAMOS MAIS

† , SUBSTITUIDO , CONSULTE TABELA **"ERA- É"**

AC = AR CONDICIONADO DH = DIREÇÃO HIDRÁULICA

ÍNDICE

VEÍCULOS	CILINDRADA COMBUSTIVEL PERÍODO DE APLICAÇÃO	OBS.	CARB. TIPO	CÓDIGO VENDAS	CÓDIGO ORIGINAL	PAG.	COLUNA
ESCORT	1800 ÁLCOOL **GHIA , GL, L**						
	DE 05/89 À 09/91	S/AC	2E7.	175.567 † ,	027.129.015.7	15	3
		C/AC	2E7.	175.568 † ,	027.129.015.8	15	3
	DE 10/91 À 09/92	S/AC	2E7.	170.524 † ,	027.129.015.17	15	4
		C/AC	2E7.	170.525 † ,	027.129.015.19	15	4
		S/AC	2E7.	170.538 † ,	027.129.015.13	15	6
		C/AC	2E7.	170.539 † ,	027.129.015.25	15	6
	DE 10/91 À	S/AC	2E7.	170.567	027.129.015.17*	15	4
	DE 05/89 À 9/91	C/AC	2E7.	170.568	027.129.015.8*	15	3
	DE 06/93 À		2ECE	170.540 †	027.129.015.48	16	1
	1800 ÁLCOOL **XR-3**						
	DE 05/89 À 09/91	S/AC	2E7.	175.569 † ,	027.129.015.12	15	5
		C/AC	2E7.	175.570 † ,	027.129.015.10	15	5
	DE 10/91 À 1992	S/AC	2E7.	170.526 † ,	027.129.015.18	15	4
	DE 10/91 À 09/92	S/AC	2E7.	170.524 † ,	027.129.015.17	15	4
		C/AC	2E7.	175.527 † ,	027.129.015.20	15	4
		C/AC	2E7.	170.525 † ,	027.129.015.19	15	4
	DE 10/91 À	S/AC	2E7.	170.567	027.129.015.17*	15	4
	DE 05/89 À	C/AC	2E7.	170.568	027.129.015.8*	15	3
	2000 GASOLINA GHIA		3ECE	176.541 †	027.129.015.45	16	2
	2000 ÁLCOOL GHIA		3ECE	176.544 †	027.129.015.46	16	3
JEEP	2300 GASOLINA DE 06/75 À		40-EIS	185.100 † ,	75BU-9510-A	16	4
RURAL			40-EIS	185.101	75BU-9510-B	16	5
	2300 ÁLCOOL DE 03/82 À		40-DEIS	186.503 † ,	82BU-9510-A	16	6
			40-DEIS	186.532	88TU-9510-BA	16	6
MAVERICK	2300 GASOLINA DE 07/75 À 1979	4CIL.	34-SEIE	50.003	75DU-9510-C	17	1
	3000 GASOLINA DE 06/73 À 03/75	6CIL.	40-EIS	184.003 † ,	74DU-9510-C	17	2

† NÃO FABRICAMOS MAIS
† , SUBSTITUIDO , CONSULTE TABELA **"ERA- É "**
AC = AR CONDICIONADO

ÍNDICE

VEÍCULOS	CILINDRADA COMBUSTIVEL PERÍODO DE APLICAÇÃO	OBS.	CARB. TIPO	CÓDIGO VENDAS	CÓDIGO ORIGINAL	PAG.	COLUNA
PAMPA	1600 GASOLINA DE 01/93 À		2E7.	170.547	026.129.017.41	17	3
	1600 ÀLCOOL DE 07/83 À 12/88	S/AC	30-34 BLFA	130.502 † ,	86AU-9510-F	14	1
					86AU-9510-KA	14	1
					86AU-9510-P	14	1
		S/AC	30-34 BLFA	130.524	029.129.015.13	14	1
		C/AC	30-34 BLFA	130.521 † ,	86AU-9510-E	14	1
					86AU-9510-JA	14	1
					86AU-9510-C	14	1
		C/AC	30-34 BLFA	130.525 † ,	029.129.015.14	14	1
	DE 01/93 À	S/AC	2E7.	170.546	026.129.016.42	17	4
	1800 GASOLINA DE 07/90 À 01/91		2E7.	175.544 † ,	029.129.015.43	14	2
	DE 02/91 À 09/91		2E7.	170.501 † ,	029.129.015.49	14	2
	DE 10/91 À 09/92		2E7.	170.514	026.129.016.33	17	5
	DE 10/92 À 12/92		2ECE	170.537 †	026.129.016.40	17	6
	DE 01/93 À		2ECE	170.548 †	026.129.016.44	18	1
	1800 ÁLCOOL DE 07/90 À 09/91		2E7.	175.547 † ,	029.129.015.44	14	3
	DE 10/91 À 11/92		2E7.	170.523	026.129.016.26	18	2
	DE 12/92 À 08/93		2E7.	170.543 † ,	026.129.016.43	18	3
	DE 09/93 À		2ECE	170.550 †	026.129.016.41	18	4
PICK-UP	2300 GASOLINA **F-75** (4 CIL.)						
	DE 06/75 À 10/75		40-EIS	185.100 † ,	75BU-9510-A	16	4
	DE 10/75 À		40-EIS	185.101	75BU-9510-B	16	5
	2300 GASOLINA **F-100** (4 CIL.)						
	DE 07/78 À		34-SEIE	50.003	75DU-9510-C	17	1
	2300 ÁLCOOL 4 CIL. 03/82 À 12/87		40-DEIS	186.503 † ,	82BU+9510-A	16	6
	DE 01/88 À		40-DEIS	186.532	88TU-9510-BA	16	6
	3600 ÁLCOOL **F-1000** (6 CIL)						
	DE 01/85 À 12/87		40-DEIS	186.531 † ,	85TU-9510-A	18	5
	DE 01/88 À		40-DEIS	186.533	85TU-9510-AA	18	5

† NÃO FABRICAMOS MAIS
† , SUBSTITUIDO , CONSULTE TABELA **" ERA- É"**
AC = AR CONDICIONADO

ÍNDICE

VEÍCULOS	CILINDRADA COMBUSTIVEL PERÍODO DE APLICAÇÃO	OBS.	CARB. TIPO	CÓDIGO VENDAS	CÓDIGO ORIGINAL	PAG.	COLUNA
VERONA	1600 GASOLINA DE 10/91 À		30-34 BLFA	130.528	029.129.015.36	14	4
	1600 ÁLCOOL DE 01/90 À 09/91	S/AC	30-34 BLFA	130.524	029.129.015.13	14	1
		C/AC	30-34 BLFA	130.525 † ,	029.129.015.14	14	1
	DE 10/91 À	C/AC	30-34 BLFA	130.529	029.129.015.40	14	5
	1800 GASOLINA DE 01/90 À 01/91	S/AC	2E7.	175.537 † ,	029.129.015.1	14	6
		C/AC	2E7.	175.538 † ,	029.129.015.3	14	6
	DE 02/91 À 09/91	S/AC	2E7.	175.577 † ,	029.129.015.45	14	6
		C/AC	2E7.	175.578 † ,	029.129.015.46	14	6
	DE 11/90 À		2E7.	170.565	029.129.015.46*	14	6
	DE 10/91 À 09/92	S/AC	2E7.	170.515 † ,	029.129.015.22	15	1
		C/AC	2E7.	170.516 † ,	029.129.015.24	15	1
	DE 01/92 À 09/92	DH C/AC	2E7.	170.531 † ,	027.129.015.54	15	1
	DE 10/91 À		2E7.	170.566	027.129.015.54*	15	1
	DE 10/92 À		2ECE	170.534 †	027.129.015.47	15	1
	1800 ÁLCOOL DE 01/90 À 09/91	S/AC	2E7.	175.567 † ,	027.129.015.7	15	3
		C/AC	2E7.	175.568 † ,	027.129.015.8	15	3
	DE 10/91 À 10/92	S/AC	2E7.	170.524 † ,	027.129.015.17	15	4
		C/AC	2E7.	170.525 † ,	027.129.015.19	15	4
	DE 10/92 À 12/92	S/AC	2E7.	170.538 † ,	027.129.015.13	15	6
		C/AC	2E7.	170.539 † ,	027.129.015.25	15	6
	DE 10/91 À	S/AC	2E7.	170.567	027.129.015.17*	15	4
	DE 10/91 À	C/AC	2E7.	170.568	027.129.015.8*	15	3
	DE 08/93 À		2ECE	170.540 †	027.129.015.48	16	1
	2000 GASOLINA		3ECE	176.541 †	027.129.015.45	16	2
	2000 ÁLCOOL		3ECE	176.544 †	027.129.015.46	16	3

† NÃO FABRICAMOS MAIS
† , SUBSTITUIDO , CONSULTE TABELA **"ERA- É "**
AC = AR CONDICIONADO

ÍNDICE

VEÍCULOS	CILINDRADA COMBUSTIVEL PERÍODO DE APLICAÇÃO	OBS.	CARB. TIPO	CÓDIGO VENDAS	CÓDIGO ORIGINAL	PAG.	COLUNA
VERSAILLES	1800 GASOLINA DE 01/92 À 09/92	S/AC	2E7.	175.549 † ,	026.129.017.25	18	6
ROYALE		C/AC	2E7.	175.550 † ,	026.129.017.26	18	6
	DE 10/91 À 10/92	S/AC	2E7.	170.512 † ,	026.129.017.2	19	1
		S/AC	2E7.	170.510 † ,	026.129.017.5	19	1
	DE 08/91 À	S/AC	2E7.	170.563	026.129.017.6*	19	1
	DE 10/92 À		2ECE	170.535 †	026.129.016.35	19	2
			2ECE	170.536 †	026.129.016.39	19	2
	1800 ÁLCOOL DE 08/91 À 09/91	S/AC	2E7.	170.509 † ,	026.129.015.66	19	3
		C/AC	2E7.	170.511 † ,	026.129.015.68	19	3
	DE 10/91 À 10/92	S/AC	2E7.	170.521 † ,	026.129.017.11	19	4
		S/AC	2E7.	170.519 † ,	026.129.017.19	19	4
		C/AC	2E7.	170.522 † ,	026.129.017.12	19	4
		C/AC	2E7.	170.520 † ,	026.129.017.20	19	4
	DE 11/92 À 07/93	S/AC	2E7.	170.541 † ,	026.129.017.49	19	4
	DE 08/91 À	S/AC	2E7.	170.564	026.129.015.88	19	4
	DE 08/93 À		2ECE	170.549 †	026.129.016.34	19	5
	2000 GASOLINA de 08/91 à 09/91	TM S/AC	3E	176.512 † ,	053.129.015.43	19	6
		TM C/AC	3E	176.513 † ,	053.129.015.44	19	6
		TA C/AC	3E	176.514 † ,	053.129.015.45	20	1
	DE 10/91 À 09/92	TM S/AC	3E	176.531 † ,	053.129.015.39	20	2
		TM C/AC	3E	176.532 † ,	053.129.015.40	20	2
		TA C/AC	3E	176.533 † ,	053.129.015.37	20	2
	DE 01/92 À		3E	176.554	053.129.015.40*	20	2
	DE 10/92 À	TM	3ECE	176.542 †	053.129.015.70	20	3
		TA	3ECE	176.543 †	053.129.015.71	20	3
	2000 ÁLCOOL de 08/91 à 09/91	TM S/AC	3E	176515 † ,	053.129.015.46	20	4
		TM C/AC	3E	176.516 † ,	053.129.015.47	20	4
		TA C/AC	3E	176.517 † ,	053.129.015.48	20	5
	DE 10/91 À 10/92	TM S/AC	3E	176.534 † ,	053.129.015.41	20	6
		TM C/AC	3E	176.535 † ,	053.129.015.42	20	6
		TA C/AC	3E	176.536 † ,	053.129.015.38	20	6
	DE 11/92 À 08/93	TM S/AC	3E	176.545 † ,	053.129.015.75	21	1
		TM C/AC	3E	176.546 † ,	053.129.015.76	21	1
		TA C/AC	3E	176.547 † ,	053.129.015.77	21	1
	DE 01/92 À		3E	176.555	053.129.015.76*	21	1
	DE 19/93 À	TM	3ECE	176.552 †	053.129.015.68	21	2
		TA	3ECE	176.553 †	053.129.015.69	21	3

† NÃO FABRICAMOS MAIS

† , SUBSTITUIDO , CONSULTE TABELA **" ERA- É"**

AC = AR CONDICIONADO

FORD

APLICAÇÃO		Belina Corcel 1.3 1969 à 03/73	Belina Corcel 1.3 1969 à 03/73	Belina Corcel 1.4 03/73 à 1977	Belina Corcel 1.6 09/78 à 12/80		Belina Corcel 1.6 09/78 à 06/83 Del Rey 1.6 06/81 à 06/83		Belina Corcel 1.6 09/78 à 06/83 Del Rey 1.6 06/81 à 06/83	
CÓDIGO ORIGINAL		-	-	-	78MU-9510-A		80NU-9510-E		BE3M-9510-C 82NU-9510-C BE3M-9510-B 82NU-9510-B	
CARBURADOR TIPO COMBUSTÍVEL		32-PDSI GASOLINA	34-PDSI GASOLINA	34-PDSI GASOLINA	34-SEIE GASOLINA		34-SEIE GASOLINA		34-SEIE GASOLINA	
venturi	"K"	25	25	27	1° corpo	2° corpo	1° corpo	2° corpo	1° corpo	2° corpo
					23	24	23	24	23	24
difusor		s/identificação	s/identificação	s/identificação	2	1	2	1	2	1
gicleur principal	"Gg"	145	145	165	120	100	120	100	120	100
gicleur de correção de ar	"a"	145	145	130	140	170	140	170	140	170
gicleur de marcha lenta	"gf"	52	52	52	55	65	55	65	55	65
corretor de ar de marcha lenta	"u"	195	180	180	150	100	150	100	150	100
interruptor de marcha lenta	"gf"									
tubo injetor	"i"	60	60	50	60		60		60	
alvo do jato		fim do paralelo do venturi	fim do paralelo do venturi	fresta	fresta		fresta		fresta	
econostat®					vazão total		vazão total		vazão total	
calibrador de válvula de máxima	"Ce"		50	115	60					
válvula de máxima	"E"		s/identificação	s/identificação	6E					
válvula de agulha	"P"	1,51	1,51	1,51	1,51		1,51		1,51	
bóia	"F"	56.803	56.803	56.803	56.803		56.803		56.803	
volume da bomba em cm³/golpe		0,85 ± 0,15	1,00 ± 0,15	0,80 ± 0,15	1,20 ± 0,15		1,55 ± 0,15		1,55 ± 0,15	
nível sob pressão de 0,2Kgf/cm²	(mm)	18 ± 1	17 ± 2	17 ± 2	25,5 ± 1		25,5 ± 1		25,5 ± 1	
abertura positiva com afogador Ø	(mm)	0,85 ± 0,15	0,85 ± 0,15	0,85 ± 0,15	1,2 ± 0,1		1,2 ± 0,1		1,2 ± 0,1	
tempo de abertura do afogador automático	(seg)									
abertura da borboleta do afogador Ø	(mm)									
regulagem do dash-pot (voltas)										
identificação da tampa		FC-1	FC3-1	FC-3	4		4		4.0	
identificação do corpo		FC-1	FC3 ou 5.1	FC-3	5		5.4 ou -5.4		5.4 ou +5.4 ou -5.4	
identificação da base		FC-1	GM2-F	GM2-F						

FORD

APLICAÇÃO	Belina , Corcel , Del Rey , Pampa 1.6 de 07/83 à Escort 1.6 07/83 à 09/91 Verona 1.6 01/90 à 09/91		Belina , Del Rey , 1.8 de 08 à 10/89 Pampa 1.8 07/90 à 09/91		Belina , Del Rey , 1.8 de 08 à 11/89 Pampa 1.8 07/90 à 09/91		Escort , Verona 1.6 de 10/91 à Escort Hobby 1.6		Escort , Verona 1.6 de 10/91 à Escort Hobby 1.6		Escort 1.8 05/89 à 09/91 Verona 1.8 01/90 à 09/91	
CÓDIGO ORIGINAL	86AU-9510-F/KA/P 86AU-9510-E/JA/C 029.129.015.13 029.129.015.14		029.129.015.49 029.129.015.43 026.129.016.18 026.129.016.19		029.129.015.44 026.129.016.20 026.129.016.21		029.129.015.36		029.129.015.40		027.129.015. 5/6 029.129.015. 1/2/3/4/45/46/ 46*/47/48	
CARBURADOR TIPO COMBUSTÍVEL	30-34 BLFA ÁLCOOL		2E GASOLINA		2E7 ÁLCOOL		30-34 BLFA GASOLINA		30-34 BLFA ÁLCOOL		2E7 GASOLINA	
venturi "K"	1° corpo	2° corpo	1° corpo	2° corpo	1° corpo	2° corpo	1° corpo	2° corpo	1° corpo	2° corpo	1° corpo	2° corpo
	21	23	22	26	21	25	21	23	21	23	22	26
difusor	1	2	21	26	21	5	0	0	1	2	22A	4
gicleur principal "Gg"	130	142	107	110	125	157	97	82	125	142	112	120
gicleur de correção de ar "a"	170C	185B	X100	X100	B110	E110	130D	100Y	175E	185B	X100	X110
gicleur de marcha lenta "gf"	65	100	52	80	67	80	55	80	80	100	52	80
corretor de ar de marcha lenta "u"	140	140	150	55	145	70	135	120	140	140	145	55
interruptor de marcha lenta "gf"												
tubo injetor "i"	80		35		60		50		80		35	
alvo do jato	difusor		fresta		fresta		difusor		difusor		difusor	
econostat®	120		145		220		125		120		100	
calibrador de válvula de máxima "Ce"	45		55		70		40		50		55	
válvula de máxima "E"	3		2E1.		2E1.		3		3		2E1.	
válvula de agulha "P"	1,76		2,5		2,5		1,76		1,76		2,5	
bóia "F"	s/ identificação		8.6		8.6		s/ identificação		s/ identificação		8.6	
volume da bomba em cm³/golpe	2,9 ± 0,3		0,5 ± 0,2		1,8 ± 0,2		1,50 ± 0,15		2,9 ± 0,3		1,1 ± 0,2	
nível sob pressão de 0,2Kgf/cm² (mm)	24,2 ± 1,2		ferramenta 286.030		ferramenta 286.030		24,2 ± 1,2		24,2 ± 1,2		ferramenta 286.030	
abertura positiva com afogador Ø (mm)	0,8 ± 0,1		0,85 ± 0,05		1,1 ± 0,1		0,7 ± 0,05		0,60 ± 0,05		0,80 ± 0,05	
tempo de abertura do afogador automático (seg)												
abertura da borboleta do afogador Ø (mm)	4,9 ± 0,1 (A)		pne 4,0 ±0,1 mec 4,0 ±0,1		pne 4,0 ±0,1 mec 3,5 ±0,1		5,5 ± 0,1 (A)		4,5 ± 0,1 (A)		pne 3,5 ±0,1 mec 3,5 ±0,1	
regulagem do dash-pot (voltas)			3 + 1/2		3 + 1/2						3 + 1/2	
identificação da tampa	2 ou 4		G1 ou J ou G1G ou JG		D				4		G1 ou J ou G1G ou JG	
identificação do corpo	2 ou 5		L ou LG		K		8		5		L ou LG	
identificação da base												

OBSERVAÇÕES

pne = pneumática
mec = mecânica

(A) - vide pág. 72

FORD

APLICAÇÃO		Escort Verona 1.8 10/91 à 09/92		Escort Verona 1.8 de 10/92 à		Escort 1.8 05/89 à 09/91 Verona 1.8 01/90 à 09/91		Escort Verona 1.8 10/91 à 10/92		Escort , 1.8 XR-3 05/89 à 09/91		Escort 1.8 10/92 à 05/93 Verona 1.8 10/92 à 12/92	
CÓDIGO ORIGINAL		027.129.015. 42/52/53/54/54*/55 029.129.015. 22/23/24		027.129.015.47		027.129.015. 7/8/8*		027.129.015. 17/17*/19/20		027.129.015. 16/18		027.129.015. 13/25	
CARBURADOR TIPO COMBUSTÍVEL		2E7 GASOLINA		2ECE GASOLINA		2E7 ÁLCOOL		2E7 ÁLCOOL		2E7 ÁLCOOL		2E7 ÁLCOOL	
venturi	"K"	1° corpo	2° corpo	1° corpo	2° corpo	1° corpo	2° corpo	1° corpo	2° corpo	1° corpo	2° corpo	1° corpo	2° corpo
		22	26	22	26	21	25	21	25	21	25	22	26
difusor		33	4	39	45	1A	11	37	11	1A	11	36	5
gicleur principal	"Gg"	110	95	105	115	120	142	122	120	120	142	130	145
gicleur de correção de ar	"a"	K110	X110	M130	F110	B100	E110	B100	E110	B100	E110	J105	E110
gicleur de marcha lenta	"gf"	52	80	47	70	72	80	67	100	72	80	60	100
corretor de ar de marcha lenta	"u"	160	55	135	55	135	70	135	70	135	70	145	55
interruptor de marcha lenta	"gf"												
tubo injetor	"i"	35		35		60		70		60		60	
alvo do jato		fresta		fresta		fresta		fresta		fresta		eixo	
econostat®		80		130		130		115		145		145	
calibrador de válvula de máxima	"Ce"	55		55		80		80		80		70	
válvula de máxima	"E"	2E1.		4E1.		2E1.		2E1.		2E1.		2E1.	
válvula de agulha	"P"	2,5		2,5		2,5		2,5		2,5		2,5	
bóia	"F"	8.6		8.6		8.6		8.6		8.6		8.6	
volume da bomba em cm³/golpe		0,65 ± 0,20		0,65 ± 0,20		1,8 ± 0,2 1,1 ±0,2 *(1)		1,1 ± 0,2		1,8 ± 0,2 1,1 ±0,2 *(1)		1,1 ± 0,2	
nível sob pressão de 0,2Kgf/cm²	(mm)	ferramenta 286.030		ferramenta 286.030		ferramenta 286.030		ferramenta 286.030		ferramenta 286.030		ferramenta 286.030	
abertura positiva com afogador Ø	(mm)	0,9 ± 0,1				1,1 ± 0,1		0,9 ± 0,05		1,1 ± 0,1		0,85 ± 0,05	
tempo de abertura do afogador automático	(seg)												
abertura da borboleta do afogador Ø	(mm)	pne 5,5 ±0,1 mec 3,5 ±0,1		pne 3,2 ±0,1		pne 4,1 ±0,1 mec 3,5 ±0,1		pne 4,5 ±0,1 mec 3,2 ±0,1		pne 4,1 ±0,1 mec 3,5 ±0,1		pne 4,0 ±0,1 mec 3,0 ±0,1	
regulagem do dash-pot (voltas)						3 + 1/2				3 + 1/2			
identificação da tampa		S ou SG		UG		D		T		D		N	
identificação do corpo		O ou OG		RG		K		P		K		N	
identificação da base													

OBSERVAÇÕES

*(1) - Nos carburadores fabricados após 09/91 , o volume da bomba é 1,1 ±0,2

pne = pneumática
mec = mecânica

FORD

APLICAÇÃO		Escort 1.8 06/93 à Verona 1.8 08/93 à		Escort Verona 2,0 de 07/93 à		Escort Verona 2,0 de 07/93 à		Jeep - Rural 06/75 à Pick-up F-75 06/75 à 10/75	Jeep - Rural 06/75 à Pick-up F-75 de 06/75 à	Jeep - Rural - Pick-up 2,3 de 03/82 à
CÓDIGO ORIGINAL		027.129.015.48		027.129.015.45		027.129.015.46		75BU-9510-A	75BU-9510-B	82BU-9510A 88TU-9510BA
CARBURADOR TIPO COMBUSTÍVEL		2ECE ÁLCOOL		3ECE GASOLINA		3ECE ÁLCOOL		40-EIS GASOLINA	40-EIS GASOLINA	40-DEIS ÁLCOOL
venturi	"K"	1° corpo	2° corpo	1° corpo	2° corpo	1° corpo	2° corpo	30	30	30
		22	26	23	27	23	27			
difusor		50	49	24	52	21	5	Ø4 x 0°	Ø4 x 0°	Ø4 x 8,30°
gicleur principal	"Gg"	122	145	110	107	132	147	170	155	195
gicleur de correção de ar	"a"	M105	E110	N95	E95	J85	D120	H-190-2	135	110
gicleur de marcha lenta	"gf"	57	120	50	105	82	110	62	50	65
corretor de ar de marcha lenta	"u"	125	55	125	80	160	70	120	120	100
interruptor de marcha lenta	"gf"									
tubo injetor	"i"	80		35		70		75	60	80
alvo do jato		eixo		fresta		eixo		fresta	fresta	vertical sobre a borboleta
econostat®		135		110		130				
calibrador de válvula de máxima	"Ce"	55		50		70		90	90	50
válvula de máxima	"E"	4E1.		4E1.		4E1.		7E	2E	8E
válvula de agulha	"P"	2,5		2,5		2,5		1,51	1,51	2,01
bóia	"F"	8.6		8.6		8.6		7.3	7.3	7.3
volume da bomba em cm³/golpe		1,4 ± 0,20		1,0 ± 0,20		1,5 ± 0,2		1,20 ± 0,15	0,8 ± 0,1	1,95 ± 0,15
nível sob pressão de 0,2Kgf/cm²	(mm)	ferramenta 286.030		ferramenta 286.003		ferramenta 286.003		24 ± 1	23,2 ± 1	27,5 ± 1
abertura positiva com afogador Ø	(mm)							2 ± 0,2	2 ± 0,2	1,6 ± 0,1
tempo de abertura do afogador automático	(seg)									
abertura da borboleta do afogador Ø	(mm)	pne 5,5 ±0,1		pne 4,0 ±0,1		pne 6,5 ±0,1				
regulagem do dash-pot (voltas)										
identificação da tampa		V		DG		P		FM-1		3
identificação do corpo		S		JG		U		FM-1-2	FM-1-3	2
identificação da base								2	U1	2

OBSERVAÇÕES

pne = pneumática
mec = mecânica

FORD

APLICAÇÃO		Maverik 2300 07/75 à 1979 Pick-up F-100 de 07/78 à		Maverik 3000 06/73 à 03/75	Pampa 1.6 de 01/93 à		Pampa 1.6 de 01/93 à		Pampa 1.8 10/91 à 09/92		Pampa 1.8 10/92 à 12/92	
CÓDIGO ORIGINAL		75DU-9510-C		74DU-9510-C	026.129.017.41		026.129.016.42		026.129.016.33		026.129.016.40	
CARBURADOR TIPO COMBUSTÍVEL		34-SEIE GASOLINA		40-EIS GASOLINA	2E7 GASOLINA		2E7	ÁLCOOL	2E7 GASOLINA		2ECE GASOLINA	
venturi	"K"	1° corpo	2° corpo	30	1° corpo	2° corpo	1° corpo	2° corpo	1° corpo	2° corpo	1° corpo	2° corpo
		25	26		22	26	22	26	22	26	22	26
difusor		1	2	Ø4 x 0°	33	4	1A	51	0	26	39	4
gicleur principal	"Gg"	135	100	165	105	107	125	147	110	102	102	107
gicleur de correção de ar	"a"	140	140	H-145-1	J110	F100	J85	E110	K110	X100	J110	F120
gicleur de marcha lenta	"gf"	57	80	57	45	70	65	80	50	80	45	70
corretor de ar de marcha lenta	"u"	150	100	120	135	55	155	55	150	55	125	55
interruptor de marcha lenta	"gf"											
tubo injetor	"i"	75		70	35		70		35		35	
alvo do jato		vertical sobre a borboleta		vertical sobre a borboleta	fresta		eixo		fresta		fresta	
econostat®		210			80		200		80		145	
calibrador de válvula de máxima	"Ce"	80		110	50		75		55		45	
válvula de máxima	"E"	2E		5E	2E1.		2E1.		4E1.		4E1.	
válvula de agulha	"P"	1,51		1,51	2,5		2,5		2,5		2,5	
bóia	"F"	56.803		7.3	8.6		8.6		8.6		8.6	
volume da bomba em cm³/golpe		1,2 ± 0,15		1,2 ± 0,15	0,65 ± 0,2		1,10 ± 0,2		0,65 ± 0,20		0,65 ± 0,20	
nível sob pressão de 0,2Kgf/cm²	(mm)	23 ± 1		24 ± 1	ferramenta 286.030		ferramenta 286.030		ferramenta 286.030		ferramenta 286.030	
abertura positiva com afogador Ø	(mm)	1,2 ± 0,1			0,85 ± 0,05		0,95 ± 0,10		0,80 ± 0,05			
tempo de abertura do afogador automático	(seg)											
abertura da borboleta do afogador Ø	(mm)				pne 5,5 ±0,1 mec 3,5 ±0,1		pne 4,0 ±0,1 mec 3,0 ±0,1		pne 5,5 ±0,1 mec 3,5 ±0,1		pne 3,2 ±0,1	
regulagem do dash-pot (voltas)												
identificação da tampa		2 ou 7.2		FM-1	XG		Z		S ou SG		B1G	
identificação do corpo		2		FM-1	OG		N		O ou OG		OG	
identificação da base				FM-1								

OBSERVAÇÕES

pne = pneumática
mec = mecânica

FORD

APLICAÇÃO		Pampa 1.8 de 01/93 à		Pampa 1.8 10/91 à 11/92		Pampa 1.8 12/92 à 08/93		Pampa 1.8 de 08/93 à		Pick-up F-1000 3600 de 01/85 à	Versailles Royale 1.8 08/91 à 09/91	
CÓDIGO ORIGINAL		026.129.016.44		026.129.016.26		026.129.016.43		026.129.016.41		85TU-9510-A 88TU-9510-AA	026.129.017. 25/26	
CARBURADOR TIPO COMBUSTÍVEL		2ECE GASOLINA		2E7 ÁLCOOL		2E7 ÁLCOOL		2ECE ÁLCOOL		40-DEIS ÁLCOOL	2E7 GASOLINA	
venturi	"K"	1° corpo	2° corpo	1° corpo	2° corpo	1° corpo	2° corpo	1° corpo	2° corpo	28	1° corpo	2° corpo
		22	26	21	25	21	25	21	25		22	26
difusor		33	4	21	5	21	5	21	5	Ø4 x 8,30°	0	4
gicleur principal	"Gg"	102	107	122	127	122	127	122	127	180	110	117
gicleur de correção de ar	"a"	J110	F100	B110	E110	B110	E110	B110	E110	110	X100	F110
gicleur de marcha lenta	"gf"	45	70	62	80	62	80	62	80	65	50	100
corretor de ar de marcha lenta	"u"	135	55	145	70	145	70	145	70	100	155	55
interruptor de marcha lenta	"gf"											
tubo injetor	"i"	45		60		60		60		70	35	
alvo do jato		fresta		fresta		fresta		fresta		raio de entrada do venturi	difusor	
econostat®		80		80		80		130			115	
calibrador de válvula de máxima	"Ce"	50		70		70		70		140	45	
válvula de máxima	"E"	4E1.		2E1.		2E1.		2E1.		8E	2E1.	
válvula de agulha	"P"	2,5		2,5		2,5		2,5		2,02	2,5	
bóia	"F"	8.6		8.6		8.6		8.6		7,3	8.6	
volume da bomba em cm³/golpe		0,8 ± 0,2		1,1 ± 0,2		1,10 ± 0,2		1,4 ± 0,2		2,4 ± 0,2	1,1 ± 0,20	
nível sob pressão de 0,2Kgf/cm²	(mm)	ferramenta 286.030		ferramenta 286.030		ferramenta 286.030		ferramenta 286.030		25,5 ± 1	ferramenta 286.030	
abertura positiva com afogador Ø	(mm)			0,70 ± 0,05		0,75 ± 0,05				1,5 ± 0,1	0,80 ± 0,05	
tempo de abertura do afogador automático	(seg)											
abertura da borboleta do afogador Ø	(mm)	pne 3,2 ±0,1		pne 4,1 ±0,1 mec 3,5 ±0,1		pne 4,1 ±0,1 mec 3,5 ±0,1		pne 3,5 ±0,1			pne 3,5 ±0,1 mec 3,5 ±0,2	
regulagem do dash-pot (voltas)											3 + 1/2	
identificação da tampa		UG		T		T		E1		s/ identificação	K	
identificação do corpo		OG		P		P		T		2,2	L	
identificação da base										2,1		

OBSERVAÇÕES

pne = pneumática
mec = mecânica

FORD

APLICAÇÃO		Del Rey , Belina Versailles Royale 1.8 08/89 à		Versailles Royale 1.8 10/92 à 07/93		Versailles Royale 1.8 08/91 à 09/91		Del Rey , Belina Versailles Royale 1.8 de 01/89 à		Versailles Royale 1.8 08/93 à		Versailles Royale 2.0 08/91 à 09/91	
CÓDIGO ORIGINAL		026.129.017. 2/5/6*		026.129.016. 35/39		026.129.015. 66/68		026.129.017. 11/12/19/20/49 026.129.015.88		026.129.016.34		053.129.015. 43/44	
CARBURADOR TIPO COMBUSTÍVEL		2E7 GASOLINA		2ECE GASOLINA		2E7 ÁLCOOL		2E7	ÁLCOOL	2ECE ÁLCOOL		3E GASOLINA	
venturi	"K"	1° corpo	2° corpo	1° corpo	2° corpo	1° corpo	2° corpo	1° corpo	2° corpo	1° corpo	2° corpo	1° corpo	2° corpo
		22	26	22	26	21	25	22	26	22	26	23	27
difusor		33	4	39	4	1A	5	36	11	36	11	32	31
gicleur principal	"Gg"	107	102	102	102	122	145	127	157	125	157	120	107
gicleur de correção de ar	"a"	J110	F110	M130	F110	B110	E110	J85	E110	J85	E110	G100	X100
gicleur de marcha lenta	"gf"	47	100	47	70	67	80	65	110	62	110	60	90
corretor de ar de marcha lenta	"u"	160	55	135	55	145	70	155	55	155	55	145	55
interruptor de marcha lenta	"gf"												
tubo injetor	"i"	35		35		60		60		80		35	
alvo do jato		difusor		difusor		fresta		eixo		eixo		eixo	
econostat®		130		130		220		130		130		110	
calibrador de válvula de máxima	"Ce"	55		55		70		65		65		70	
válvula de máxima	"E"	4E1.		4E1.		2E1.		3E1.		3E1.		2E1.	
válvula de agulha	"P"	2,5		2,5		2,5		2,5		2,50		2,5	
bóia	"F"	8.6		8.6		8.6		8.6		8.6		8.6	
volume da bomba em cm³/golpe		0,65 ± 0,2		0,65 ± 0,2		1,8 ± 0,2		1,0 ± 0,2		1,4 ± 0,2		1,0 ± 0,20	
nível sob pressão de 0,2Kgf/cm²	(mm)	ferramenta 286.030		ferramenta 286.030		ferramenta 286.030		ferramenta 286.030		ferramenta 286.030		ferramenta 286.003	
abertura positiva com afogador Ø	(mm)	0,9 ± 0,1				0,90 ± 0,05		0,80 ± 0,05				0,70 ± 0,05	
tempo de abertura do afogador automático	(seg)												
abertura da borboleta do afogador Ø	(mm)	pne 6,0 ±0,1 mec 3,5 ±0,1		pne 3,2 ±0,1		pne 4,0 ±0,1 mec 3,0 ±0,1		pne 4,2 ±0,1 mec 3,2 ±0,1		pne 5,5 ±0,1		pne 7,0 ±0,15 mec 4,7 ±0,1	
regulagem do dash-pot (voltas)						3 + 1/2						3 + 1/2	
identificação da tampa		M ou MG		UG		D		N		V		H	
identificação do corpo		O ou OG		OG		K		N		S		8	
identificação da base													

OBSERVAÇÕES

pne = pneumática
mec = mecânica

FORD

APLICAÇÃO		Versailles Royale 2.0 08/91 à 09/91		Versailles Royale 2.0 10/91 à 09/92		Versailles Royale 2,0 de 10/92 à		Versailles Royale 2.0 08/91 à 09/91		Versailles Royale 2.0 de 08/91 à 09/91		Versailles Royale 2.0 10/91 à 10/92	
CÓDIGO ORIGINAL		053.129.015.45		053.129.015. 37/39/40		053.129.015. 70/71		053.129.015. 46/47		053.129.015.48		053.129.015. 38/41/42	
CARBURADOR TIPO COMBUSTÍVEL		3E GASOLINA		3E GASOLINA		3ECE GASOLINA		3E	ÁLCOOL	3E	ÁLCOOL	3E	ÁLCOOL
venturi	"K"	1° corpo	2° corpo	1° corpo	2° corpo	1° corpo	2° corpo	1° corpo	2° corpo	1° corpo	2° corpo	1° corpo	2° corpo
		23	27	23	27	23	27	23	27	23	27	23	27
difusor		32	31	39	31	39	31	29	11	29	11	29	11
gicleur principal	"Gg"	120	107	112	110	112	107	137	152	137	152	140	152
gicleur de correção de ar	"a"	G100	X100	G100	X110	G100	X100	B95	D105	B95	D105	B95	D105
gicleur de marcha lenta	"gf"	60	90	60	90	57	90	80	90	80	90	80	90
corretor de ar de marcha lenta	"u"	145	55	145	55	145	55	160	70	160	70	160	70
interruptor de marcha lenta	"gf"												
tubo injetor	"i"	35		35		35		70		70		70	
alvo do jato		eixo		eixo		eixo		eixo		eixo		eixo	
econostat®		110		110		110		120		120		120	
calibrador de válvula de máxima	"Ce"	70		70		70		110		110		110	
válvula de máxima	"E"	2E1.		2E1.		2E1.		2E1.		2E1.		2E1.	
válvula de agulha	"P"	2,5		2,5		2,5		2,5		2,5		2,5	
bóia	"F"	8.6		8.6		8.6		8.6		8.6		8.6	
volume da bomba em cm³/golpe		1,0 ± 0,2		1,0 ± 0,2		0,65 ± 0,2		1,5 ± 0,2		1,5 ± 0,2		1,5 ± 0,2	
nível sob pressão de 0,2Kgf/cm²	(mm)	ferramenta 286.003		ferramenta 286.003		ferramenta 286.003		ferramenta 286.003		ferramenta 286.003		ferramenta 286.003	
abertura positiva com afogador Ø	(mm)	0,70 ± 0,05		0,70 ± 0,05				1,1 ± 0,1		1,1 ± 0,1		0,70 ± 0,05	
tempo de abertura do afogador automático	(seg)												
abertura da borboleta do afogador Ø	(mm)	pne 7,0 ±0,15 mec 4,7 ±0,1		pne 7,0 ±0,15 mec 4,7 ±0,1		pne 3,6 ±0,1		pne 6,0 ±0,1 mec 4,0 ±0,1		pne 6,0 ±0,1 mec 4,0 ±0,1		pne 6,0 ±0,1 mec 4,0 ±0,1	
regulagem do dash-pot (voltas)								3 + 1/2					
identificação da tampa		H		M		NG		F		F		L	
identificação do corpo		8		11		11G		10		10		12	
identificação da base													

OBSERVAÇÕES

pne = pneumática
mec = mecânica

FORD

APLICAÇÃO		Versailles Royale 2.0 11/92 à 08/93		Versailles Royale 2.0 TM de 09/93 à		Versailles Royale 2.0 TA de 09/93 à		Escort Hobby 1.0 08/91 à 09/91					
CÓDIGO ORIGINAL		053.129.015. 75/76/76*/77		053.129.015.68		053.129.015.69		059.129.015.59*					
CARBURADOR TIPO COMBUSTÍVEL		3E	ÁLCOOL	3ECE ÁLCOOL		3ECE ÁLCOOL		30-34 BLFA GASOLINA					
venturi	"K"	1° corpo	2° corpo	1° corpo	2° corpo	1° corpo	2° corpo	1° corpo	2° corpo				
		23	27	23	27	23	27	21	23				
difusor		29	11	21	5	21	5	0	0				
gicleur principal	"Gg"	140	152	132	147	132	147	105	87				
gicleur de correção de ar	"a"	B95	D105	J85	D120	J85	D120	180A	115Y				
gicleur de marcha lenta	"gf"	80	90	82	90	80	90	50	80				
corretor de ar de marcha lenta	"u"	160	70	140	70	140	55	135	120				
interruptor de marcha lenta	"gf"												
tubo injetor	"i"	70		70		70		50					
alvo do jato		eixo		eixo		eixo		difusor					
econostat®		120		130		130		125					
calibrador de válvula de máxima	"Ce"	110		70		70							
válvula de máxima	"E"	2E1.		4E1.		4E1.							
válvula de agulha	"P"	2,5		2,5		2,5		1,75					
bóia	"F"	8.6		8.6		8.6		s/ identificação					
volume da bomba em cm³/golpe		1,5 ± 0,2		2,05 ± 0,2		2,05 ± 0,2		1,5 ± 0,15					
nível sob pressão de 0,2Kgf/cm²	(mm)	ferramenta 286.003		ferramenta 286.003		ferramenta 286.003		21,3 ± 1					
abertura positiva com afogador Ø	(mm)	0,75 ± 0,05						1,0 ± 0,05					
tempo de abertura do afogador automático	(seg)												
abertura da borboleta do afogador Ø	(mm)	pne 6,0 ±0,15 mec 4,0 ±0,1		pne 6,5 ±0,1		pne 6,5 ±0,1		5,5 ± 0,1 (A)					
regulagem do dash-pot (voltas)													
identificação da tampa		L		P		P							
identificação do corpo		12		S		U		8					
identificação da base													

OBSERVAÇÕES

pne = pneumática
mec = mecânica
(A) - vide pág. 72

TM = Transmissão Mecânica
TA = transmissão Automática

ÍNDICE

VEÍCULOS	CILINDRADA COMBUSTIVEL PERÍODO DE APLICAÇÃO	OBS.	CARB. TIPO	CÓDIGO VENDAS	CÓDIGO ORIGINAL	PAG.	COLUNA
BONANZA	4100 GASOLINA (6CIL)						
	DE 1990 À		3E	176.557	52.253.450	28	1
					93.201.920	28	1
	4100 ÁLCOOL (6CIL)						
	DE 1990 À		3E	176.561	52.253.440	28	3
CAMINHÃO	6 CIL. ÁLCOOL MOTOR 292						
	DE 01/85 À 12/87		40-DEIS	186.504 †	94.644.654	37	6
	DE 01/88 À		40-DEIS	186.541 †	52.251.323	37	6
CHEVETTE	1000 GASOLINA JUNIOR DE 1992 À	SIMPLES	35-PDSI	40508 † ,	93.206.744	28	5
CHEVY 500			35-PDSI	40.517	93.219.340	28	6
HATCH	1400 GASOLINA DE 08/73 À 12/76		34-PDSI	118.003 †	7.333.272	29	1
MARAJÓ			34-PDSI	118.010 †	9.304.018	29	1
			34-PDSI	118.012 †	9.306.411	29	1
	DE 07/76 À 08/82		34-PDSI	118.014 †	94.600.915	29	2
	1400 GASOLINA DE 09/78 À 12/82	DUPLO	34-SEIE	54.501	9.302.405	29	3
	1400 ÁLCOOL DE 11/80 À 08/82	DUPLO	34-SEIE	54531 †	94.626.480	29	4
		SIMPLES	35-PDSI	40.511	94.631.615	29	5
	1600 GASOLINA DE 09/82 À 08/84	DUPLO	34-SEIE	54.511	94.634.445	29	6
	DE 09/84 À 09/86	TM C/AC	35-PDSI	40.561 † ,	94.648.846	30	1
		TA S/AC	35-PDSI	40.562	94.651.407	30	2
		TA C/AC	35-PDSI	40.516	94.648.845	30	2
	DE 10/86 À 03/87	TA S/AC	35-PDSI	40.565 † ,	94.658.163	30	2
	DE 1992 À	TM S/AC	2E7.	174.505	93.204.360	30	3
	1600 ÁLCOOL DE 09/82 À 09/86	TM	35-PDSI	40.513	94.634.444	30	4
	10/83- SÉRIE LIMITA	TM	35-PDSI	40.515 †	94.645.680	30	5
	1984- SÉRIE LIMITAD	TM	35-PDSI	40.551 † ,	94.652.967	30	6
	DE 05/85 À 09/86	TA	35-PDSI	40.531 † ,	94.651.408	31	1
	DE 10/86 À 09/87	TM	35-PDSI	40.532	94.658.164	31	2
	DE 10/86 À 05/87	TA	35-PDSI	40.533 † ,	94.658.165	31	1
	DE 1992 À	TM S/AC	2E7.	174.506	93.204.361	31	3

† NÃO FABRICAMOS MAIS
† , SUBSTITUIDO , CONSULTE TABELA **"ERA-É "**
AC = AR CONDICIONADO

ÍNDICE

VEÍCULOS	CILINDRADA COMBUSTIVEL PERÍODO DE APLICAÇÃO	OBS.	CARB. TIPO	CÓDIGO VENDAS	CÓDIGO ORIGINAL	PAG.	COLUNA
IPANEMA	1800 GASOLINA DE 11/89 À 09/91	TM	2E7.	174.550 † ,	52.255.275	31	4
		TA	2E7.	174.551 † ,	52.255.274	31	5
	1800/2000 DE 11/89 À	TM/TA	2E7.	174.552	52.255.275*	31	4
	1800 ÁLCOOL DE 12/89 À 09/91	TM	2E7.	174.532 † ,	52.252.242	31	6
					52.252.253	31	6
		TA	2E7.	174.533 † ,	52.252.243	32	1
					52.252.254	32	1
	DE 12/89 À	TM/TA	2E7.	174.553	52.252.253*	31	6
KADETT	1800 GASOLINA DE 04/89 À 10/89	TM	2E7.	174.524 † ,	52.253.124	31	4
		TA	2E7.	174.525 † ,	52.253.125	31	5
	DE 11/89 À	TM	2E7.	174.550 † ,	52.255.275	31	4
		TA	2E7.	174.551 † ,	52.255.274	31	5
	DE 11/89 À	TM/TA	2E7.	174.552	52.255.275*	31	4
	1800 ÁLCOOL DE 04/89 À 09/91	TM	2E7.	174.532 † ,	52.252.242	31	6
					52.252.253	31	6
		TA	2E7.	174.533 † ,	52.252.243	32	1
					52.252.254	32	1
	DE 04/89 À	TM/TA	2E7.	174.553	52.252.253*	31	6
	2000 GASOLINA DE 04/89 À 10/89	TM	2E7.	174.524 † ,	52.253.124	31	4
	DE 11/89 À	TM	2E7.	174.550 † ,	52.255.275	31	1
	DE 11/89 À	TM/TA	2E7.	174.552	52.255.275*	31	4
	2000 ÁLCOOL DE 04/89 À 09/91	TM	2E7.	174.542 † ,	52.252.244	32	2
					52.252.257	32	2
	DE 04/89 À	TM/TA	2E7.	174.554	52.252.257*	32	2
MONZA	1600 GASOLINA DE 05/82 À		35-ALFA-1	160.501 †	94.624.742	32	3
	1600 ÁLCOOL DE 05/82 À		35-ALFA-1	160.510 †		32	4
	1800 GASOLINA DE 05/82 À		35-ALFA-1	160.502 †	94.634.152	32	5
		TM S/AC	35-ALFA-1	160.505 † ,	94.644.676	32	6
		TM C/AC	35-ALFA-1	160.509 † ,	94.648.891	32	6
		TA S/AC	35-ALFA-1	160.507 † ,	94.644.743	32	6
		TA C/AC	35-ALFA-1	160.508 † ,	94.644.744	32	6
		TM S/AC	35-ALFA-1	160.514	94.644.676*	34	1

† NÃO FABRICAMOS MAIS
† , SUBSTITUIDO , CONSULTE TABELA **"ERA- É"**
AC = AR CONDICIONADO

ÍNDICE

VEÍCULOS	CILINDRADA COMBUSTIVEL PERÍODO DE APLICAÇÃO	OBS.	CARB. TIPO	CÓDIGO VENDAS	CÓDIGO ORIGINAL	PAG.	COLUNA
MONZA	1800 GASOLINA DE 06/85 À 06/86		30-34 BLFA	130.503	94.650.361	33	1
	1800 GASOLINA DE 07/86 À 12/87	TM	2E7.	174.502 † ,	94.657.372	31	4
		TM	2E7.	174.522 † ,	52.252.246	31	4
		TM	2E7.	174.524 † ,	52.253.124	31	4
		TA	2E7.	174.521 † ,	94.657.373	31	5
		TA	2E7.	174.523 † ,	52.252.247	31	5
		TA	2E7.	174.525 † ,	52.253.125	31	5
	DE 11/89 À 09/91	TM	2E7.	174.550 † ,	52.255.275	31	4
	DE 11/89 À 09/91	TA	2E7.	174.551 † ,	52.255.274	31	5
	DE 07/86 À 09/91	TA/TM	2E7.	174.552	52.255.275*	31	4
	1800 ÁLCOOL DE 01/84 À 08/85	TM	35-ALFA-1	160.506 † ,	94.642.753	33	2
		TA S/AC	35-ALFA-1	160.511 †	94.648.818	33	2
		TA C/AC	35-ALFA-1	160.512 †	94.648.819	33	2
			35-ALFA-1	160.513	94.642.753*	34	2
	1800 ÁLCOOL DE 09/85 À 06/86		30-34 BLFA	130.504	52.289.672	33	3
					52.289.674	33	3
					94.650.354	33	3
					94.655.135	33	3
		C/AC	30-34 BLFA	130.541 † ,	52.289.673	33	3
					52.289.675	33	3
					94.650.355	33	3
					94.655.136	33	3
	DE 07/86 À 12/87	TM	2E7.	174.503 † ,	52.289.678	31	6
					94.657.374	31	6
	DE 01/88 À 09/91	TM	2E7.	174.532 † ,	52.252.242	31	6
					52.252.253	31	6
		TA	2E7.	174.531 † ,	52.272.688	32	1
					52.289.679	32	1
		TA	2E7.	174.533 † ,	52.252.243	32	1
					52.252.254	32	1
		TM/TA	2E7.	174.553	52.252.253*	31	6
	2000 GASOLINA DE 09/87 À 12/87	TM	3E	176.520 † ,	52.281.206	33	4
	DE 01/88 À 12/88	TM	3E	176.540 † ,	52.252.248	33	4
	DE 01/89 À 10/89	TM	2E7.	174.524 † ,	52.253.124	31	4

† NÃO FABRICAMOS MAIS
† , SUBSTITUIDO , CONSULTE TABELA **"ERA- É"**
AC = AR CONDICIONADO

ÍNDICE

VEÍCULOS	CILINDRADA COMBUSTIVEL PERÍODO DE APLICAÇÃO	OBS.	CARB. TIPO	CÓDIGO VENDAS	CÓDIGO ORIGINAL	PAG.	COLUNA
MONZA	2000 GASOLINA DE 09/87 À 12/87	TA	3E	176.530 † ,	52.281.207	33	5
			3E	176.550 † ,	52.252.249	33	5
			2E7.	174.525 † ,	52.253.125	31	5
	DE 01/88 À 09/91	TM	2E7.	174.550 † ,	52.255.275	31	4
		TA	2E7.	174.551 † ,	52.255.274	31	5
		TM/TA	2E7.	174.552	52.255.275*	31	4
	2000 ÁLCOOL DE 09/86 À 12/87	TM	2E7.	174.504 † ,	52.289.676	32	2
					94.657.375	32	2
	DE 01/88 À 09/91		2E7.	174.542 † ,	52.252.244	32	2
		TA	2E7.	174.541 † ,	52.289.677	33	6
					94.657.376	33	6
		TA	2E7.	174.543 † ,	52.252.245	33	6
	DE 09/86 À	TM/TA	2E7.	174.554	52.252.257*	33	2
OPALA	2500 GASOLINA (4 CIL)						
CARAVAN	DE 1969 À 07/70		40-EIS	184.000 †	7.328.824	35	1
	DE 1969 À 07/73		40-EIS	182.003 †	7.316.715	35	1
	DE 08/70 À 02/72		40-EIS	182.000 †	7.327.939	35	1
	DE 08/73 À		40-EIS	182.004 † ,	9.298.040	35	2
			40-EIS	182.506 † ,	94.602.651	35	3
			40-DEIS	186.502 † ,		35	4
			40-DEIS	186.507 † ,	94.653.943	35	5
	DE 01/88 À 10/89		40-DEIS	186.571	52.252.211	36	1
	DE 11/89 À 1991		3E	176.556 † ,	52.253.466	36	2
	DE 1992 À			176.537	52.264.854		3
	DE 09/78 À 10/83		34-SEIE	54.500	94.602.266	35	6
	2500 ÁLCOOL (4 CIL)						
	DE 11/80 À 08/84		34-SEIE	54.505 † ,	94.626.481	36	4
	DE 09/84 À 12/87	S/AC	34-SEIE	54.552 † ,	94.648.876	36	5
	DE 09/85 À 12/87	C/AC	34-SEIE	54.522 † ,	94.658.137	36	5
		C/AC	34-SEIE	54.524 † ,	52.251.326	36	5
	DE 01/88 À 10/89	S/AC	34-SEIE	54.523	52.251.325	36	5
	DE 11/89 À 1991		3E	176.560	52.253.465	36	6

† NÃO FABRICAMOS MAIS
† , SUBSTITUIDO , CONSULTE TABELA **"ERA- É"**
AC = AR CONDICIONADO

ÍNDICE

VEÍCULOS	CILINDRADA COMBUSTIVEL PERÍODO DE APLICAÇÃO	OBS.	CARB. TIPO	CÓDIGO VENDAS	CÓDIGO ORIGINAL	PAG.	COLUNA
OPALA	3800 GASOLINA (6 CIL)						
CARAVAN	DE 1969 À 07/70		40-EIS	186.000 †	7.328.826	37	1
	DE 02/72 À		40-EIS	183.004 †	7.316.716	37	1
	DE 07/70 À 02/72		40-EIS	183.000 †	7.327.940	37	1
	4100 GASOLINA (6 CIL)						
	DE 1970 À 02/72		40-EIS	183.000 †	7.327.940	37	1
	DE 02/72 À 1974		40-EIS	183.004 †	7.316.716	37	1
	DE 11/89 À 1991	TA/TM	3E	176.557	52.253.450	28	1
					93.201.920	28	1
	DE 1992 À	TM	3E	176.538	52.264.849	28	2
	4100 ÁLCOOL (6 CIL)						
	DE 09/84 À 12/87	S/AC	34-SEIE	54.551 † ,	94.646.290	37	2
	DE 09/85 À 12/87	C/AC	34-SEIE	54.521 † ,	94.658.138	37	2
	DE 09/85 À 10/89	C/AC	34-SEIE	54.513 † ,	52.251.322	37	3
	DE 01/88 À 10/89	S/AC	34-SEIE	54.512	52.251.321	37	3
	DE 1992 À	TM	3E	176.539 †	52.264.848	28	4
	DE 11/89 À	TA/TM	3E	176.561	52.253.440	28	3
PICK-UP	2500 GASOLINA (4 CIL.)						
	DE 1976 À 1984		40-EIS	182.506 †	94.602.651	35	3
			40-DEIS	186.507 †	94.653.943	35	5
			40-DEIS	186.502 † ,		35	4
	2500 ÀLCOOL (4 CIL.)						
	DE 11/80 À 08/84		34-SEIE	54.505 † ,	94.626.481	36	4
	DE 09/84 À 12/87	S/AC	34-SEIE	54.552 † ,	94.648.876	36	5
	DE 09/85 À 12/87	C/AC	34-SEIE	54.522 † ,	94.658.137	36	5
		C/AC	34-SEIE	54.524 † ,	52.251.326	36	5
	DE 01/88 À 10/89	S/AC	34-SEIE	54.523	52.251.325	36	5

† NÃO FABRICAMOS MAIS
† , SUBSTITUIDO , CONSULTE TABELA **"ERA- É"**
AC = AR CONDICIONADO

ÍNDICE

VEÍCULOS	CILINDRADA COMBUSTIVEL PERÍODO DE APLICAÇÃO	OBS.	CARB. TIPO	CÓDIGO VENDAS	CÓDIGO ORIGINAL	PAG.	COLUNA
PICK-UP	GASOLINA (6 CIL. - MOTOR 261)						
VERANEIO	ATÉ 1979	S/DH	40-DEIS	187.100 †		37	5
	4100 GASOLINA (6 CIL.)						
	DE 11/89 À		3E	176.557	52.253.450	28	1
					93.201.920	28	1
	4100 ÀLCOOL (6 CIL.)						
	DE 04/81 À	S/AC	34-SEIE	54.541 † ,	94.627.780	37	4
	DE 09/84 À 12/87	S/AC	34-SEIE	54.551 † ,	94.646.290	37	2
	DE 09/85 À 12/87	C/AC	34-SEIE	54.521 † ,	94.658.138	37	2
	DE 09/85 À 10/89	C/AC	34-SEIE	54.513 † ,	52.251.322	37	3
	DE 09/84 À 10/89	S/AC	34-SEIE	54.512	52.251.321	37	3
	DE 11/89 À		3E	176.561	52.253.440	28	3

† NÃO FABRICAMOS MAIS
† , SUBSTITUIDO , CONSULTE TABELA **"ERA- É "**
AC = AR CONDICIONADO

GENERAL MOTORS

APLICAÇÃO		Opala/Carav. TM e TA 6 cil. Opala/Carav. TA 6cil. de 01 à 04/92 Utilitários 6 cil. de 11/89 à		Opala Caravan 6 cil. 01 à 04/92		Opala/Carav. TM e TA 6 cil. 11/89 à 1991 Opala/Carav. TA 6cil. de 01 à 04/92 Utilitários 6 cil. de 11/89 à		Opala Caravan 6 cil. 01 à 04/92		Chevette Junior 1000 de 1992 à	Chevette Junior 1000 de 1992 à
CÓDIGO ORIGINAL		52.253.450 93.201.920		52.264.849		52.253.440		52.264.848		93.206.744	93.219.340
CARBURADOR TIPO COMBUSTÍVEL		3E GASOLINA		3E GASOLINA		3E ÁLCOOL		3E	ÁLCOOL	35-PDSI GASOLINA	35-PDSI GASOLINA
venturi	"K"	1° corpo	2° corpo	1° corpo	2° corpo	1° corpo	2° corpo	1° corpo	2° corpo	23	23
		25	29	25	29	25	29	25	29		
difusor		16	17	16	17	14	15	14	15	s/ identificação	s/ identificação
gicleur principal	"Gg"	122	185	122	185	157	200	157	200	120	122
gicleur de correção de ar	"a"	C85	X110	C85	X110	D80	D110	D80	D110	60	100
gicleur de marcha lenta	"gf"	57	80	57	80	60	130	60	130		
corretor de ar de marcha lenta	"u"	160	55	160	55	140	55	160	55	160	140
interruptor de marcha lenta	"gf"									47	47
tubo injetor	"i"	60		35		80		80		50	50
alvo do jato		difusor		difusor		fresta		fresta		raio de entrada do venturi	vertical sobre a borboleta
econostat®										120	120
calibrador de válvula de máxima	"Ce"	50		50		120		120			
válvula de máxima	"E"	4E1.		4E1.		1E1.		1E1.			
válvula de agulha	"P"	2,5		2,5		2,5		2,5			
bóia	"F"	8.6		8.6		8.6		8.6		1,76	1,76
volume da bomba em cm³/golpe		1,2 ± 0,2 *(1)		1,2 ± 0,2 *(1)		2,0 ± 0,2		2,0 ± 0,2		7,3*	7,3*
nível sob pressão de 0,2Kgf/cm²	(mm)	ferramenta 286.003		ferramenta 286.003		ferramenta 286.003		ferramenta 286.003		17,6 ± 1	17,6 ± 1
abertura positiva com afogador Ø	(mm)	1,3 ± 0,1		1,6 ± 0,1		1,3 ± 0,1		1,3 ± 0,1		0,60 ± 0,05	0,60 ± 0,05
tempo de abertura do afogador automático	(seg)										
abertura da borboleta do afogador Ø	(mm)	pne 3,5 ±0,1 mec 3,5 ±0,1		pne 3,3 ±0,1 mec 3,3 ±0,1		pne 5,0 ±0,1 mec 5,0 ±0,1		pne 5,0 ±0,1 mec 5,0 ±0,1		2,8 ± 0,1	2,8 ± 0,1
regulagem do dash-pot (voltas)											
identificação da tampa		4 ou 4G		4G		3		3		s/ identificação	2
identificação do corpo		4 ou 4G		15 G		3		13		s/ identificação	2
identificação da base										s/ identificação	2

OBSERVAÇÕES

pne = pneumatica
mec = mecânica

*(1) - Posicionar o came da bomba de modo que alavanca fique acima da rampa inicial do came .

GENERAL MOTORS

APLICAÇÃO		Chevette 1400 08/73 à 12/76	Chevette Hatch Marajó 1400 07/76 à 08/82	Chevette Hatch Marajó 1400 09/78 à 12/82		Chevette Hatch Marajó 1400 11/80 à 08/82		Chevette Hatch Marajó 1400 01/82 à 12/82	Chevette Hatch Marajó 1600 09/82 à 08/84	
CÓDIGO ORIGINAL		7.333.272 9.304.018 9.306.411	94.600.915	9.302.405		94.626.480		94.631.615	94.634.445	
CARBURADOR TIPO COMBUSTÍVEL		34-PDSI GASOLINA	34-PDSI GASOLINA	34-SEIE GASOLINA		34-SEIE ÁLCOOL		35-PDSI ÁLCOOL	34-SEIE GASOLINA	
venturi	"K"	26	26	1° corpo	2° corpo	1° corpo	2° corpo	25	1° corpo	2° corpo
				21	24	20	21		21	25
difusor		s/ identificação	s/ identificação	s/ identif.	6	7 ou 7.2	8	s/ identificação	9	6
gicleur principal	"Gg"	150	145	120	115	132	112	157	105	137
gicleur de correção de ar	"a"	110	120 ou 125	170	140	170	130	80	145	130
gicleur de marcha lenta	"gf"	60	55	55	70	80	95	62		50
corretor de ar de marcha lenta	"u"	180	180	215	100	215	100	120	150	100
interruptor de marcha lenta	"gf"								57	
tubo injetor	"i"	60	60	60		150		80	60	
alvo do jato		raio de entrada do venturi	raio de entrada do venturi	vertical sobre a borboleta		vertical sobre a borboleta		sobre a borb. próx. ao eixo	vertical sobre a borboleta	
econostat®				vazão total					130	
calibrador de válvula de máxima	"Ce"	120	120	80		70		140	50	
válvula de máxima	"E"	s/ identificação	s/ identificação	7E		7E		s/ identificação	8E	
válvula de agulha	"P"	1,51	1,51	1,51		1,51		1,8	1,51	
bóia	"F"	56.803	56.803	56803 ou 56.803X		56.803		7,3+* ou 7,3 +	29	
volume da bomba em cm³/golpe		0,85 ± 0,15	0,8 ± 0,3	1,0 ± 0,15		2,2 ± 0,2		1,60 ± 0,15	2,3 ± 0,2	
nível sob pressão de 0,2Kgf/cm²	(mm)	18 ± 1	18 ± 1	29 ± 1		23 ± 1		17,6 ± 1	29 ± 1	
abertura positiva com afogador Ø	(mm)	1,3 ± 0,1	1,3 ± 0,1	1,2 ± 0,1		1,2 ± 0,1		0,80 ± 0,1	0,90 ± 0,1	
tempo de abertura do afogador automático	(seg)									
abertura da borboleta do afogador Ø	(mm)									
regulagem do dash-pot (voltas)										
identificação da tampa		GM-2 ou 4	4	6		9.1		s/ identificação	s/ identificação	
identificação do corpo		GM-2 ou 4 ou -4	GM-2 ou 4.1 ou -GM-2.1	4.1		7-1 ou 7 + 2		s/ identificação	0	
identificação da base		GM-2 ou GM2-1	GM2-1					s/ identificação		

OBSERVAÇÕES

GENERAL MOTORS

APLICAÇÃO		Chevette Hatch Marajó Chevy 500 1600 09/84 à 09/86	Chevette Hatch Marajó Chevy 500 1600 09/84 à 03/87	Chevette Hatch Marajó Chevy 500 1600 de 1992 à		Chevette Hatch Marajó Chevy 500 1600 09/82 à 09/86	Chevette Hatch Marajó Chevy 500 1600 série limitada	Chevette Hatch Marajó Chevy 500 1600 série limitada
CÓDIGO ORIGINAL		94.648.846	94.648.845 94.651.407 94.658.163	93.204.360		94.634.444	94.645.680	94.652.967
CARBURADOR TIPO COMBUSTÍVEL		35-PDSI GASOLINA	35-PDSI GASOLINA	2E7 GASOLINA		35-PDSI ÁLCOOL	35-PDSI ÁLCOOL	35-PDSI ÁLCOOL
venturi	"K"	27	27	1° corpo 21	2° corpo 25	25	27	27
difusor		s/ identificação	s/ identificação	0	35	s/ identificação	s/ identificação	s/ identificação
gicleur principal	"Gg"	150	150	110	105	172	157	170
gicleur de correção de ar	"a"	60	60	B130	X110	65	90	145
gicleur de marcha lenta	"gf"			55	100	50	75	80
corretor de ar de marcha lenta	"u"	125	125	160	70	125	125	165 ou 170
interruptor de marcha lenta	"gf"	60	60					
tubo injetor	"i"	50	50	35		85	100	80
alvo do jato		raio de entrada do venturi	raio de entrada do venturi	difusor		vertical sobre a borboleta	em cima da borboleta	raio do venturi
econostat®		105	105	100			125	120
calibrador de válvula de máxima	"Ce"	100	100	60		120	140	120
válvula de máxima	"E"	s/ identificação	s/ identificação	4,00E+01		s/ identificação	s/ identificação	s/ identificação
válvula de agulha	"P"	1,76	1,76	2,5		1,76	1,8	1,76
bóia	"F"	7,3+* ou 7,3 +	7,3+* ou 7,3 +	8.6		7,3+* ou 7,3 +	7,3+* ou 7,3 +	7,3+* ou 7,3 +
volume da bomba em cm³/golpe		1,00 ± 0,15	1,00 ± 0,15	0,7 ± 0,2 *(1)		1,05 ± 0,10	1,80 ± 0,2	1,55 ± 0,15
nível sob pressão de 0,2Kgf/cm²	(mm)	17,6 ± 1	17,6 ± 1	ferramenta 286.030		17,6 ± 1	17,6 ± 1	17,6 ± 1
abertura positiva com afogador Ø	(mm)	0,8 ± 0,1	0,8 ± 0,1	0,60 ± 0,05		0,8 ± 0,1	0,80 ± 0,1	0,80 ± 0,1
tempo de abertura do afogador automático	(seg)							
abertura da borboleta do afogador Ø	(mm)	4,60 ± 0,15	4,60 ± 0,15	pne 3,5 ± 0,1 mec 3,5 ± 0,1				
regulagem do dash-pot (voltas)			4 + 1/2					
identificação da tampa		s/ identificação	s/ identificação	RG		s/ identificação	s/ identificação	s/ identificação
identificação do corpo		s/ identificação	s/ identificação	8G		s/ identificação	s/ identificação	s/ identificação
identificação da base		s/ identificação	s/ identificação			s/ identificação	s/ identificação	

OBSERVAÇÕES

pne = pneumática
mec = mecânica

*(1) - Posicionar o came da bomba de modo que alavanca fique acima da rampa inicial do came

GENERAL MOTORS

APLICAÇÃO		Chevette Hatch Marajó Chevy 500 1600 05/85 à 05/87	Chevette Hatch Marajó Chevy 500 1600 10/84 à 09/87	Chevette 1600 de 1992 à		Monza Kadett 1.8 e 2.0 07/86 à 09/91 Ipanema 1.8 TM / TA		Monza Kadett 1.8 TA e 2.0 TA 07/86 à 09/91 Ipanema 1.8 TA		Monza Kadett Ipanema 1.8 07/86 à 09/91	
CÓDIGO ORIGINAL		94.651.408 94.658.165	94.658.164	93.204.361		52.252.246 52.253.124 52.255.275 52.255.275* 94.657.372		52.252.247 52.253.125 52.255.274 94.657.373		52.252.242 52.252.253 52.252.253* 52.289.678 94.657.374	
CARBURADOR TIPO		35-PDSI	35-PDSI	2E7		2E7		2E7		2E7	
COMBUSTÍVEL		ÁLCOOL	ÁLCOOL	ÁLCOOL		GASOLINA		GASOLINA		ÁLCOOL	
venturi	"K"	25	25	1° corpo	2° corpo	1° corpo	2° corpo	1° corpo	2° corpo	1° corpo	2° corpo
				21	25	22	26	22	26	21	25
difusor		s/ identificação	s/ identificação	0	35	2	6	2	6	3	7
gicleur principal	"Gg"	172	172	130	145	112	147	112	147	127	162
gicleur de correção de ar	"a"	65	65	B110	X95	B105	X110	B105	X110	B110	F95 ou X95
gicleur de marcha lenta	"gf"	50	50	65	140	52	100	50	100	57	100
corretor de ar de marcha lenta	"u"	125	125	160	70	155	70	155	70	140	100
interruptor de marcha lenta	"gf"										
tubo injetor	"i"	85	85	60		35		35		60	
alvo do jato		vertical sobre a borb.	vertical sobre a borb.	fresta		difusor		difusor		venturi	
econostat®				130		220		220		100	
calibrador de válvula de máxima	"Ce"	120	120	80		65		65		70	
válvula de máxima	"E"	s/ identificação	s/ identificação	4E.1		3E.1		3E.1		4E.1	
válvula de agulha	"P"	1,76	1,76	2,5		2,5		2,5		2,5	
bóia	"F"	7,3+* ou 7,3 +	7,3+* ou 7,3 +	8.6		8.6		8.6		8.6	
volume da bomba em cm³/golpe		1,05 ± 0,10	1,05 ± 0,10	1,2 ± 0,2		1,0 ± 0,2		1,80 ± 0,2		1,80 ± 0,2	
nível sob pressão de 0,2Kgf/cm²	(mm)	17,6 ± 1	17,6 ± 1	ferramenta 286.030		ferramenta 286.030		ferramenta 286.030		ferramenta 286.030	
abertura positiva com afogador Ø	(mm)	0,8 ± 0,1	0,8 ± 0,1	0,90 ± 0,05		0,90 ± 0,05		0,90 ± 0,05		0,85 ± 0,05	
tempo de abertura do afogador automático	(seg)										
abertura da borboleta do afogador Ø	(mm)	4,30 ± 0,15 (B)	4,30 ± 0,15 (B)	pne 3,4 ± 0,1 mec 2,9 ± 0,1		pne 3,2 ± 0,1 mec 3,2 ± 0,1		pne 3,2 ± 0,1 mec 3,2 ± 0,1		pne 2,9 ± 0,1 mec 2,8 ± 0,1	
regulagem do dash-pot (voltas)		4 + 1/2						2 1/2 - 1/2			
identificação da tampa		s/ identificação	s/ identificação	N1		5 ou 5G 6 ou 6G		5 ou 5G 6 ou 6G		4	
identificação do corpo		s/ identificação	s/ identificação	N1		7 ou 6 ou 6G		7 ou 6 ou 6G		4	
identificação da base		s/ identificação	s/ identificação								

OBSERVAÇÕES
pne = pneumática
mec = mecânica
(B) - vide pág. 72

TM = transmissão mecânica
TA = transmissão automática

GENERAL MOTORS

APLICAÇÃO		Monza Kadett Ipanema 1.8 TA 07/86 à 09/91		Monza Kadett 2.0 TM 09/86 à 09/91		Monza 1.6 de 05/82 à	Monza 1.6 de 05/82 à	Monza 1.8 09/82 à 12/83	Monza 1.8 09/82 à 12/86
CÓDIGO ORIGINAL		52.252.243 52.252.254 52.272.688 52.289.679		52.252.244 52.252.257 52.289.676 94.657.375		94.624.742		94.634.152	94.644.676 94.644.743 94.644.744 94.648.891
CARBURADOR TIPO COMBUSTÍVEL		2E7 ÁLCOOL		2E7 ÁLCOOL		35-ALFA-1 GASOLINA	35-ALFA-1 ÁLCOOL	35-ALFA-1 GASOLINA	35-ALFA-1 GASOLINA
venturi	"K"	1° corpo 21	2° corpo 25	1° corpo 22	2° corpo 26	26	28	30	30
difusor		3	7	8	4	s/ identificação	s/ identificação	s/ identificação	s/ identificação
gicleur principal	"Gg"	127	162	140	167	137	170	160	162
gicleur de correção de ar	"a"	B110	F95 ou X95	B110	F95 ou X95	125	170	115	145
gicleur de marcha lenta	"gf"	57	100	50	100		75		
corretor de ar de marcha lenta	"u"	140	100	140	100	150	95	155	165
interruptor de marcha lenta	"gf"					50		55	62
tubo injetor	"i"	60		55		50	80	50	50
alvo do jato		venturi		venturi		vertical sobre a borb.	difusor	vertical sobre a borb.	vertical sobre a borb.
econostat®		100		90		95	115	85	85
calibrador de válvula de máxima	"Ce"	70		70		60	130	120	85
válvula de máxima	"E"	4E.1		4E.1		7E	6E	6E	6E
válvula de agulha	"P"	2,5		2,5		1,51	1,76	1,51	1,51
bóia	"F"	8.6		8.6		7,3+* ou 7,3 *	7,3+* ou 7,3 *	7,3+* ou 7,3 *	7,3+* ou 7,3 *
volume da bomba em cm³/golpe		1,8 ± 0,2		1,8 ± 0,2		0,55 ± 0,15	1,10 ± 0,15	0,55 ± 0,15	0,40 ± 0,15*(2) c/ curso morto
nível sob pressão de 0,2Kgf/cm²	(mm)	ferramenta 286.030		ferramenta 286.030		19,5 ± 1	23,4 ± 1	19,5 ± 1	19,5 ± 1
abertura positiva com afogador Ø	(mm)	0,9 ± 0,05		0,9 ± 0,05		0,50 ± 0,05	1,00 ± 0,05	0,80 ± 0,05	0,80 ± 0,05
tempo de abertura do afogador automático	(seg)								
abertura da borboleta do afogador Ø	(mm)	pne 2,9 ± 0,1 mec 2,8 ± 0,1		pne 3,3 ± 0,1 mec 3,3 ± 0,1		4,9 ± 0,2 (A)	6,3 ± 0,2 (B)	4,9 ± 0,2 (A)	6,3 ± 0,2 (B)
regulagem do dash-pot (voltas)									
identificação da tampa		4		4		s/ identificação	s/ identificação	2	s/ identificação
identificação do corpo		4		5		s/ identificação	s/ identificação	30	s/ identificação
identificação da base						s/ identificação	s/ identificação	2	s/ identificação

OBSERVAÇÕES

*(2) - vide pag. 75
mec = mecânica
(B) - vide pág. 72

TM = transmissão mecânica
TA = transmissão automática

GENERAL MOTORS

APLICAÇÃO		Monza 1.8 06/85 à 06/86		Monza 1.8 01/84 à 08/85	Monza 1.8 09/85 à 06/86		Monza 2.0 09/87 à 12/88		Monza 2.0 09/87 à 12/88		Monza 2.0 09/86 à 09/91	
CÓDIGO ORIGINAL		94.650.361		94.642.753 94.648.818 94.648.819	52.289.672 52.289673 52.289.674 52.289.675 94.650.354 94.650.355 94.655.135 94.655.136		52.281.206 52.252.248		52.281.207 52.252.249		52.252.245 52.289.677 94.657.376	
CARBURADOR TIPO COMBUSTÍVEL		30-34 BLFA GASOLINA		35- ALFA-1 ÁLCOOL	30-34 BLFA ÁLCOOL		3E GASOLINA		3E GASOLINA		2E7 ÁLCOOL	
venturi	"K"	1° corpo	2° corpo	28	1° corpo	2° corpo	1° corpo	2° corpo	1° corpo	2° corpo	1° corpo	2° corpo
		24	27		24	27	25	29	25	29	22	26
difusor		0	5	s/ identificação	0	3	10	9	10	9	8	4
gicleur principal	"Gg"	110	115	172	135	145	127	127	127	127	140	167
gicleur de correção de ar	"a"	140X	200Y	170	180C	140D	C100	X110	C100	X110	B110	F95 ou X95
gicleur de marcha lenta	"gf"	62	80	77	65	85	52	130	52	130	50	100
corretor de ar de marcha lenta	"u"	140	175	95	120	120	145	55	145	55	140	100
interruptor de marcha lenta	"gf"											
tubo injetor	"i"	50		80	80		35		35		55	
alvo do jato		sobre a borboleta		difusor	difusor/ borboleta		raio do venturi		venturi		venturi	
econostat®		85		115	90 e 100		100		100		90	
calibrador de válvula de máxima	"Ce"	40		130	100		60		60		70	
válvula de máxima	"E"	3		6E	3		4E 1		4E 1		4E 1	
válvula de agulha	"P"	1,76		1,76	2,21		2,5		2,5		2,5	
bóia	"F"	s/ identificação		7,3+* ou 7,3 *	s/ identificação		8.6		8.6		8.6	
volume da bomba em cm³/golpe		0,65 ± 0,15		1,10 ± 0,15	5,0 ± 0,5		0,75 ± 0,20		0,75 ± 0,20		1,8 ± 0,20	
nível sob pressão de 0,2Kgf/cm²	(mm)	24,2 ± 1,2		23,4 ± 1	24,2 ± 1,2		ferramenta 286.003		ferramenta 286.003		ferramenta 286.003	
abertura positiva com afogador Ø	(mm)	1,2 ± 0,1		1,00 ± 0,05	1,0 ± 0,1		0,6 ± 0,1		0,60 ± 0,1		0,90 ± 0,05	
tempo de abertura do afogador automático	(seg)											
abertura da borboleta do afogador Ø	(mm)	3,7 ± 0,3 (B)		6,3 ± 0,2 (B)			pne 4,5 ± 0,1 mec 4,5 ± 0,1		pne 4,5 ± 0,1 mec 4,5 ± 0,1		pne 3,3 ± 0,1 mec 3,3 ± 0,1	
regulagem do dash-pot (voltas)									2 1/2 - 1/2		2 1/2 - 1/2	
identificação da tampa		s/ identificação		s/ identificação	3		s/ identificação ou 1		s/ identificação ou 1		s/ identificação ou 4	
identificação do corpo		3		s/ identificação	4		s/ identificação ou 1		s/ identificação ou 1		s/ identificação ou 5	
identificação da base				s/ identificação								

OBSERVAÇÕES

*(2) - vide pag. 75
mec = mecânica
(B) - vide pág. 72

TM = transmissão mecânica
TA = transmissão automática

GENERAL MOTORS

APLICAÇÃO		Monza 1.8 09/82 à 12/86	Monza 1.8 01/84 à 08/85				
CÓDIGO ORIGINAL		94644676*	94.642.753*				
CARBURADOR TIPO COMBUSTÍVEL		35- ALFA-1 GASOLINA	35- ALFA-1 ÁLCOOL				
venturi	"K"	30	28				
difusor		s/ identificação	s/ identificação				
gicleur principal	"Gg"	160	190				
gicleur de correção de ar	"a"	145	170				
gicleur de marcha lenta	"gf"		65				
corretor de ar de marcha lenta	"u"	165	100				
interruptor de marcha lenta	"gf"	60					
tubo injetor	"i"	50	80				
alvo do jato		vertical sobre a borb.	difusor				
econostat®		85	115				
calibrador de válvula de máxima	"Ce"	120	130				
válvula de máxima	"E"	6E	6E				
válvula de agulha	"P"	1,51	1,76				
bóia	"F"	7,3+*	7,3+*				
volume da bomba em cm³/golpe		0,40 ± 0,15*(2) c/ curso morto	1,10 ± 0,15				
nível sob pressão de 0,2Kgf/cm²	(mm)	19,5 ± 1	23,4 ± 1				
abertura positiva com afogador Ø	(mm)	0,80 ± 0,07	1,00 ± 0,07				
tempo de abertura do afogador automático	(seg)						
abertura da borboleta do afogador Ø	(mm)	6,3 ± 0,2 (B)	6,3 ± 0,2 (B)				
regulagem do dash-pot (voltas)							
identificação da tampa		s/ identificação	s/ identificação				
identificação do corpo		s/ identificação	s/ identificação				
identificação da base		s/ identificação	s/ identificação				

OBSERVAÇÕES

*(2) - vide pag. 75
mec = mecânica
(B) - vide pág. 72

TM = transmissão mecânica
TA = transmissão automática

GENERAL MOTORS

APLICAÇÃO		Opala / Carav. 2500 - 4 cil. 1969 à 07/73	Opala / Carav. 2500 - 4 cil. de 08/73 à	Opala / Carav. 2500 - 4 cil. de 08/73 à Pick-up 2500 - 4 cil. 1976 à 1984	Opala / Carav. 2500 - 4 cil. de 08/73 à Pick-up 2500 - 4 cil. 1976 à 1984	Opala / Carav. 2500 - 4 cil. de 08/73 à Pick-up 2500 - 4 cil. 1976 à 1984	Opala / Carav. 2500 - 4 cil. 09/78 à 10/83	
CÓDIGO ORIGINAL		7.327.939 7.316.715 7.328.824	9.298.040	94.602.651		94.653.943	94.602.266	
CARBURADOR TIPO COMBUSTÍVEL		40-EIS GASOLINA	40-EIS GASOLINA	40-EIS GASOLINA	40-DEIS GASOLINA	40-DEIS GASOLINA	34-SEIE GASOLINA	
venturi	"K"	30	30	30	30	30	1° corpo 20	2° corpo 25
difusor		Ø 4	Ø 4	Ø 4	Ø 4	Ø 4	2	5
gicleur principal	"Gg"	157	162	155	162	167	107	130
gicleur de correção de ar	"a"	H-145-1	135	135	145	145	185	150
gicleur de marcha lenta	"gf"	55	70	52	70	70	60	60
corretor de ar de marcha lenta	"u"	120	120	190	140	140	215	100
interruptor de marcha lenta	"gf"							
tubo injetor	"i"	60	70	70	60	60	60	
alvo do jato		fresta	raio de ent. do venturi	fresta	vertical sobre a borb.	vertical sobre a borb.	vertical sobre a borb.	
econostat®		85	220		vazão total	vazão total	290	
calibrador de válvula de máxima	"Ce"		105	90 ou 100	65	70	70	
válvula de máxima	"E"		6E	7E	7E	7E	7E	
válvula de agulha	"P"	1,51	1,51	1,51	1,51	1,51	1,51	
bóia	"F"	7,3	7,3	7,3	7,3	7	56.803X	
volume da bomba em cm³/golpe		0,65 ± 0,15	0,8 ± 0,1	0,85 ± 0,15	1,10 ± 0,15	1,10 ± 0,15	1,00 ± 0,15	
nível sob pressão de 0,2Kgf/cm²	(mm)	24 ± 1	24 ± 1	24 ± 1	29 ± 1	29 ± 1	29 ± 1	
abertura positiva com afogador Ø	(mm)	2 ± 0,2	2,0 ± 0,2	2,1 ± 0,1	1,6 ± 0,1	1,5 ± 0,2	1,2 ± 0,1	
tempo de abertura do afogador automático	(seg)							
abertura da borboleta do afogador Ø	(mm)							
regulagem do dash-pot (voltas)								
identificação da tampa		s/ identificação	GM1	2	s/ identificação	s/ identificação	5	
identificação do corpo		s/ identificação	FM1-1	FM1-4	1	3	4.2	
identificação da base		s/ identificação	GM1	GM1	1	1		

OBSERVAÇÕES
pne = pneumática
mec = mecânica

GENERAL MOTORS

APLICAÇÃO		Opala / Carav. Pick-up 2500 - 4 cil. 01/88 à 10/89	Opala / Carav. 2500 - 4 cil. 11/89 à 1991		Opala / Carav. 2500 - 4 cil. de 1992 à		Opala / Carav. Pick-up 2500 - 4 cil. 11/80 à 08/84		Opala / Carav. Pick-up 2500 - 4 cil. 11/80 à 10/89		Opala / Carav. 2500 - 4 cil. de 11/89 à	
CÓDIGO ORIGINAL		52.252.211	52.253.466		52.264.854		94.626.481		94.658.137 52.251.325 52.251.326 94.648.876		52.253.465	
CARBURADOR TIPO COMBUSTÍVEL		40-DEIS GASOLINA	3E GASOLINA		3E GASOLINA		34-SEIE ÁLCOOL		34-SEIE ÁLCOOL		3E ÁLCOOL	
venturi	"K"	30	1° corpo	2° corpo	1° corpo	2° corpo	1° corpo	2° corpo	1° corpo	2° corpo	1° corpo	2° corpo
			23	27	23	27	20	21	23	27	23	27
difusor		Ø 4	12	4	12	4	4A	5	4A	5	12	13
gicleur principal	"Gg"	170	115	107	115	110	125	105	145	185	140	160
gicleur de correção de ar	"a"	145	C100	X110	E95	F120	150	150	140	125	D80	E95
gicleur de marcha lenta	"gf"	72	52	110	52	110	67	65	77	95	57	130
corretor de ar de marcha lenta	"u"	140	150	55	160	55	215	100	215	100	155	55
interruptor de marcha lenta	"gf"											
tubo injetor	"i"	60	35		35		120 ou 105		150		60	
alvo do jato		vertical sobre a borb.	venturi		venturi		vertical sobre a borb.		raio de entr. do venturi		difusor	
econostat®		vazão total	130		165		vazão total		140		165	
calibrador de válvula de máxima	"Ce"	80	50		40		70		70		70	
válvula de máxima	"E"	7E	4E1.		4E1.		7E		7E		4E1.	
válvula de agulha	"P"	1,51	2,5		2,5		1,51		2,22		2,5	
bóia	"F"	7	8.6		8.6		56803		23		8.6	
volume da bomba em cm³/golpe		1,10 ± 0,15	0,5 ± 0,2		0,5 ± 0,2		3,0 ± 0,3		3,7 ± 0,3		2,0 ± 0,2	
nível sob pressão de 0,2Kgf/cm²	(mm)	29 ± 1	ferramenta 286.003		ferramenta 286.003		23 ± 1		23 ± 1		ferramenta 286.003	
abertura positiva com afogador Ø	(mm)	1,5 ± 0,2	1,3 ± 0,1		1,3 ± 0,1		*(1)		0,8 ± 0,1		1,1 ± 0,1	
tempo de abertura do afogador automático	(seg)											
abertura da borboleta do afogador Ø	(mm)		pne 5,0 ± 0,1 mec 5,0 ± 0,1		pne 5,0 ± 0,1 mec 5,0 ± 0,1						pne 2,7 ± 0,1 mec 2,0 ± 0,1	
regulagem do dash-pot (voltas)												
identificação da tampa		s/ identificação	2 ou 2G		2G		8		351 ou 35		6	
identificação do corpo		31	2 ou 2G		14G		7 ou 7-		9		6	
identificação da base		1										

OBSERVAÇÕES
pneu = pneumática
mec = mecânica

*(1) Corpo c/ identificação 7 , a abertura é 1,2 ± 0,1
Corpo c/ identificação 7 - , a abertura é 0,8 ± 0,1

GENERAL MOTORS

APLICAÇÃO		Opala 3800 1969 à 02/72 Opala 4100 1970 à 1974	Opala / Carav. Pick-up/Veran. 4100 - 6 cil. 09/84 à 12/87		Opala / Carav. Pick-up/Veran. 4100 - 6 cil. 09/84 à 10/89		Pick-up Veraneio 4100 - 6 cil. De 04/81 à		Pick-up Veraneio motor 261 até 1979	Caminhão motor 292 de 01/85 à
CÓDIGO ORIGINAL		7.327.940 7.316.716 7.328.826	94.658.138 94.646.290		52.251.321 52.251.322		94.627.780			94.644.654 52.251.323
CARBURADOR TIPO COMBUSTÍVEL		40-EIS GASOLINA	34-SEIE ÁLCOOL		34-SEIE ÁLCOOL		34-SEIE ÁLCOOL		40-DEIS GASOLINA	40-DEIS ÁLCOOL
venturi	"K"	34	1° corpo 24	2° corpo 27	1° corpo 24	2° corpo 27	1° corpo 24	2° corpo 24	34	32
difusor		Ø 4	6B	5B	6B	5B1	s/ ident.	s/ ident.	Ø 4	Ø 4,2 x 29°
gicleur principal	"Gg"	187	162	215	160	200	160	165	167	200
gicleur de correção de ar	"a"	H-150-2	100	100	100	100	100	150	110	H-100-2
gicleur de marcha lenta	"gf"	62	80	55	80	55	75	72	62	95
corretor de ar de marcha lenta	"u"	120	215	100	215	100	215	100	180	100
interruptor de marcha lenta	"gf"									
tubo injetor	"i"	70	105	105	105	105	150		60	165
alvo do jato		fresta	raio de entr. do venturi		borbo-leta	raio ent. do vent.	fresta			vertical sobre a borb.
econostat®			210 (no difusor)		170					
calibrador de válvula de máxima	"Ce"	100	100		80		105		140 ou 150	150
válvula de máxima	"E"	5E	6		3		7E		7E	6
válvula de agulha	"P"	2,01	2,22		2,22		2,01		2,01	2,02
bóia	"F"	7,3	23		29		29		7,3	7,3
volume da bomba em cm³/golpe		1,5 ± 0,2	5,2 ± 0,5		5,2 ± 0,5		3,0 ± 0,3		1,7 ± 0,2	5,7 ± 0,5
nível sob pressão de 0,2Kgf/cm²	(mm)	24 ± 1	23 ± 1		24,5 ± 1		28,5 ± 1		24 ± 1	25,5 ± 1
abertura positiva com afogador Ø	(mm)	2,0 ± 0,2	1,2 ± 0,1		1,2 ± 0,1		1,2 ± 0,1		2,1 ± 0,1	2,0 ± 0,2
tempo de abertura do afogador automático	(seg)									
abertura da borboleta do afogador Ø	(mm)									
regulagem do dash-pot (voltas)										
identificação da tampa			41		43		A ou C		s/ identificação	s/ identificação
identificação do corpo			10		101		A ou C		s/ identificação	s/ identificação
identificação da base									s/ identificação	4

OBSERVAÇÕES

ÍNDICE

VEÍCULOS	CILINDRADA COMBUSTIVEL PERÍODO DE APLICAÇÃO	OBS.	CARB. TIPO	CÓDIGO VENDAS	CÓDIGO ORIGINAL	PAG.	COLUNA
APOLLO	1800 GASOLINA DE 07/90 À 01/91	S/AC	2E7.	175.537 † ,	029.129.015.1	52	1
		C/AC	2E7.	175.538 † ,	029.129.015.3	52	1
	DE 02/91 À 09/91	S/AC	2E7.	175.577 † ,	029.129.015.45	52	1
		C/AC	2E7.	175.578 † ,	029.129.015.46	52	1
	DE 10/91 À	S/AC	2E7.	170.515 † ,	029.129.015.22	52	2
		C/AC	2E7.	170.516 † ,	029.129.015.24	52	2
	DE 01/92 À	DH S/AC	2E7.	170.530 † ,	027.129.015.52	52	2
		DH C/AC	2E7.	170.531 † ,	027.129.015.54	52	2
	DE 07/90 À 12/91		2E7.	170.565	029.129.015.46*	52	1
	DE 01/92 À		2E7.	170.566	027.129.015.54*	52	2
	1800 ÀLCOOL DE 07/90 À 09/91	S/AC	2E7.	175.567 † ,	027.129.015.7	52	3
		C/AC	2E7.	175.568 † ,	029.129.015.8	52	3
	DE 10/91 À	S/AC	2E7.	170.524 † ,	027.129.015.17	52	4
		C/AC	2E7.	170.525 † ,	027.129.015.19	52	4
	DE 07/90 À 12/91		2E7.	170.568	027.129.015.8*	52	3
	DE 01/92 À		2E7.	170.567	027.129.015.17*	52	4
BRASÍLIA	1300 ÀLCOOL DE 09/79 À 1982	DUPLA	32-PDSIT/2	114.518 †	040.129.027.25	52	5
			32-PDSIT/2	114.526 †	040.129.027.25	52	5
			32-PDSIT/2	114.530 †	040.129.027.36	52	5
			32-PDSIT/2	114.554 †	040.129.027.36	52	5
			32-PDSIT/3	114.519 †	040.129.028.25	52	5
			32-PDSIT/3	114.527 †	040.129.028.25	52	5
			32-PDSIT/3	114.531 †	040.129.028.36	52	5
			32-PDSIT/3	114.555 †	040.129.028.36	52	5
	1600 GASOLINA DE 10/72 À 08/73	SIMPLES	30-PIC	112.058 † ,	040.129.027.3	52	6
	DE 09/73 À 09/75		30-PIC	112.046 † ,	040.129.027.4	53	1
	DE 09/73 À 09/75		30-PIC	112.076 † ,	040.129.027.16	53	2
			30-PIC	112.088 † ,	040.129.027.16	53	3
			30-PIC	112.092	040.129.027.4	53	1
	DE 05/75 À 09/78	DUPLA	32-PDSIT/2	114.510 † ,	040.129.027.12	53	4
	DE 10/78 À 1982		32-PDSIT/2	114.516	040.129.027.20	53	5
	DE 05/75 À 09/78		32-PDSIT/3	114.511 † ,	040.129.028.12	53	4
	DE 10/78 À 1982		32-PDSIT/3	114.517	040.129.028.20	53	4
FUSCA	VIDE SEDAN						
FUSCÃO	VIDE SEDAN						

† NÃO FABRICAMOS MAIS
† , SUBSTITUIDO , CONSULTE TABELA **"ERA- É"**
AC = AR CONDICIONADO

ÍNDICE

VEÍCULOS	CILINDRADA COMBUSTIVEL PERÍODO DE APLICAÇÃO	OBS.	CARB. TIPO	CÓDIGO VENDAS	CÓDIGO ORIGINAL	PAG.	COLUNA
GOL	1000 GASOLINA DE 01/92 À 12/95	S/AC	30-34 BLFA	130.510	029.129.015.52*	68	4
	1300 GASOLINA DE 05/80 À 1981		30-PIC-2	112500 †	040.129.027.19	54	3
	1300 ÁLCOOL DE 09/80 À 02/81		32-PDSI/2	114.522 † ,	040.129.027.30	54	4
			32-PDSI/2	114.528 † ,	040.129.027.30	54	4
			32-PDSI/2	114.542 † ,	040.129.027.30	54	4
			32-PDSI/2	114.556 † ,	040.129.027.30	54	4
			32-PDSI/3	114.523 † ,	040.129.028.30	54	4
			32-PDSI/3	114.529 † ,	040.129.028.30	54	4
			32-PDSI/3	114.543 † ,	040.129.028.30	54	4
			32-PDSI/3	114.557 † ,	040.129.028.30	54	4
	1600 GASOLINA DE 08/80 À 12/83		32-PDSI/2	114.524 † ,	040.129.027.31	54	5
			32-PDSI/3	114.525 † ,	040.129.028.31	54	5
	DE 01/84 À 12/86		32-PDSI/2	114.548	040.129.027.42	54	6
			32-PDSI/3	114.549	040.129.024.3	54	6
					040.129.028.42	54	6
	1600 GASOLINA - Motor AE						
	DE 11/89 À 09/91		30-34 BLFA	130.532 † ,	029.129.015.30	55	1
	DE 10/91 À 09/92		30-34 BLFA	130.533 † ,	029.129.015.38	55	2
	DE 10/92 À		30-34 BLFA	130.507	029.129.015.57	55	3
	1600 ÀLCOOL DE 03/82 À 12/86		32-PDSI/2	114.532 † ,	040.129.027.39	55	4
					040.129.027.45	55	4
			32-PDSI/2	114.560	040.129.027.39	55	4
			32-PDSI/3	114.533 † ,	040.129.028.39	55	4
					040.129.028.45	55	4
					040.129.028.2	55	4
			32-PDSI/3	114.561	040.129.024.2	55	4
	1600 ÀLCOOL - Motor AE						
	DE 11/89 À 09/91		30-34 BLFA	130.526 † ,	029.129.015.29	55	5
	DE 10/91 À 09/92		30-34 BLFA	130.527 † ,	029.129.015.42	55	6
	DE 10/92 À		30-34 BLFA	130.506	029.129.015.58	56	1

† NÃO FABRICAMOS MAIS
† , SUBSTITUIDO , CONSULTE TABELA **"ERA -É"**
AC = AR CONDICIONADO

ÍNDICE

VEÍCULOS	CILINDRADA COMBUSTIVEL PERÍODO DE APLICAÇÃO	OBS.	CARB. TIPO	CÓDIGO VENDAS	CÓDIGO ORIGINAL	PAG.	COLUNA
GOL GT-GTS	1800 GASOLINA DE 01/84 À 03/85		2E7.	175.501 † ,	026.129.015.1	56	2
			2E7.	175.512 † ,	026.129.015.5	56	2
			2E7.	175.589 † ,	026.129.015.5	56	2
	DE 04/85 À 10/89		2E7.	175.513 † ,	026.129.015.21	56	3
			2E7.	175.593 † ,	026.129.015.21	56	3
	DE 11/89 À 01/91	S/AC	2E7.	175.529 † ,	026.129.015.70	56	4
		C/AC	2E7.	175.530 † ,	026.129.015.71	56	4
	DE 02/91 À 09/91	S/AC	2E7.	175.559 † ,	026.129.017.27	56	4
		C/AC	2E7.	175.560 † ,	026.129.017.28	56	4
	DE 10/91 À 09/92	S/AC	2E7.	170.510 † ,	026.129.017.5	56	5
		C/AC	2E7.	170.511 † ,	026.129.017.6	56	5
	DE 01/84 À		2E7.	170.563	026.129.017.6*	56	5
	DE 10/92 À		2ECE	170536 †	026.129.016.39	56	6
	1800 ÀLCOOL DE 01/84 À 03/85	S/AC	2E7.	175.503 † ,	026.129.015.3	57	1
			2E7.	175.535 † ,	026.129.015.10	57	2
			2E7.	175.536 † ,	026.129.016.1	57	2
			2E7.	175.594 † ,	026.129.015.10	57	2
	DE 04/85 À 10/89	S/AC	2E7.	175.516 † ,	026.129.016.5	57	3
			2E7.	175.532 † ,	026.129.015.22	57	3
			2E7.	175.598 † ,	026.129.015.22	57	3
	DE 01/86 À 10/89	C/AC	2E7.	175.533 † ,	026.129.016.6	57	3
			2E7.	175.526 † ,	026.129.015.12	57	3
			2E7.	175.599 † ,	026.129.015.12	57	3
	DE 11/89 À 09/91	S/AC	2E7.	175.531 † ,	026.129.015.72	57	4
		C/AC	2E7.	175.534 † ,	026.129.015.73	57	4
	DE 10/91 À 09/92	S/AC	2E7.	170.519 † ,	026.129.017.19	57	5
		C/AC	2E7.	170.520 † ,	026.129.017.20	57	5
	DE 11/92 À 07/93	S/AC	2E7.	170.541 † ,	026.129.017.49	57	5
		C/AC	2E7.	170.542 † ,	026.129.017.50	57	5
	DE 08/93 À		2E7.	170.564	026.129.015.88*	57	5
			2ECE	170.551 †	026.129.016.38	57	6
KADRON	1600 GASOLINA		40-EI/2	187.000 †		58	1
			40-EI/2	188.000 †		58	1

† NÃO FABRICAMOS MAIS
† , SUBSTITUIDO , CONSULTE TABELA **"ERA -É"**
AC = AR CONDICIONADO

ÍNDICE

VEÍCULOS	CILINDRADA COMBUSTIVEL PERÍODO DE APLICAÇÃO	OBS.	CARB. TIPO	CÓDIGO VENDAS	CÓDIGO ORIGINAL	PAG.	COLUNA
KARMANN GHIA	1200 GASOLINA ATÉ 1966	SIMPLES	30-PICS	112.059 †	141.129.023.1	58	2
	1500 GASOLINA 1967	SIMPLES	30-PIC	112.051 †	211.129.023.ZA	58	3
	1968 À 06/70		30-PIC	112.050 †	211.129.027.2	54	1
KOMBI	1200 GASOLINA ATÉ 1966		30-PICS	112.060 †	211.129.021.1	58	4
	1500 GASOLINA 1967		30-PIC	112.051 †	211.129.023.ZA	58	3
	DE 1968 À 12/72		30-PIC	112.050 †	211.129.027.2	54	1
	DE 01/73 À 10/75		30-PIC	112.057 † ,	040.129.027.2	58	5
	1600 GASOLINA DE 11/75 À		30-PIC	112.046 † ,	040.129.027.4	53	1
	1600 GASOLINA DE 11/75 À		30-PIC	112.092	040.129.027.4	53	1
	DE 08/78 À 12/83	DUPLA	32-PDSIT/2	114.516	040.129.027.20	53	5
			32-PDSIT/2	114.517	040.129.028.20	53	5
	DE 01/84 À 10/89		32-PDSIT/2	114.544 † ,	040.129.027.41	58	6
			32-PDSIT/2	114.562 † ,	040.129.027.41	58	6
			32-PDSIT/3	114.545 † ,	040.129.028.41	58	6
			32-PDSIT/3	114.563 † ,	040.129.028.41	58	6
			32-PDSIT/2	114.568 † ,	040.129.027.47	58	6
			32-PDSIT/3	114.569 † ,	040.129.028.47	58	6
			32-PDSIT/2	114.570 † ,	040.129.027.48	59	1
			32-PDSIT/3	114.571 † ,	040.129.028.48	59	1
	DE 10/91 À		32-PDSIT/2	114.578	040.129.027.48	59	1
			32-PDSIT/3	114.579	040.129.028.48	59	1
	1600 ÁLCOOL DE 01/82 À 09/91		32-PDSIT/2	114.534 † ,	040.129.027.40	59	2
			32-PDSIT/2	114.550 † ,	040.129.027.44	59	2
			32-PDSIT/2	114.558 † ,	040.129.027.44	59	2
			32-PDSIT/2	114.564 † ,	040.129.027.44	59	2
			32-PDSIT/3	114.535 † ,	040.129.028.40	59	2
			32-PDSIT/3	114.551 † ,	040.129.028.44	59	2
			32-PDSIT/3	114.559 † ,	040.129.028.44	59	2
			32-PDSIT/3	114.565 † ,	040.129.028.44	59	2
	DE 01/84 À 10/89		32-PDSIT/2	114.572	040.129.027.49	59	3
			32-PDSIT/3	114.573	040.129.028.49	59	3

† NÃO FABRICAMOS MAIS
† , SUBSTITUIDO , CONSULTE TABELA **"ERA -É"**
AC = AR CONDICIONADO

ÍNDICE

VEÍCULOS	CILINDRADA COMBUSTIVEL PERÍODO DE APLICAÇÃO	OBS.	CARB. TIPO	CÓDIGO VENDAS	CÓDIGO ORIGINAL	PAG.	COLUNA
LOGUS	1800 GASOLINA DE 10/92 À		2ECE	170.534 †	027.129.015.47	59	4
	1800 ÁLCOOL DE 11/92 À 05/93	S/AC	2E7.	170.538 †	027.129.015.13	59	5
		C/AC	2E7.	170.539 †	027.129.015.25	59	5
	DE 07/90 À	S/AC	2E7.	170.568	027.129.015.8*	52	3
	DE 01/92 À	S/AC	2E7.	170.567	027.129.015.17*	52	4
	DE 06/93 Á		2ECE	170.534 †	027.129.015.48	59	6
	2000 GASOLINA		3ECE	176.541 †	027.129.015.45	60	1
	2000 ÁLCOOL		3ECE	176.544 †	027.129.015.46	60	2
PARATI	1600 GASOLINA DE 11/89 À 09/91		30-34 BLFA	130.532 † ,	029.129.015.30	55	1
	DE 10/91 À 09/92		30-34 BLFA	130.533 † ,	029.129.015.38	55	2
	DE 10/92 À		30-34 BLFA	130.507	029.129.015.57	55	3
	1600 ÁLCOOL DE 11/89 À 09/91		30-34 BLFA	130.526 † ,	029.129.015.29	55	5
	DE 10/91 À 09/92		30-34 BLFA	130.527 † ,	029.129.015.42	55	6
	DE 10/92 À		30-34 BLFA	130.506	029.129.015.58	56	1
	1800 GASOLINA ATÉ 10/89	S/AC	2E7.	175.589 † ,	026.129.015.5	56	2
		C/AC	2E7.	175.590 † ,	026.129.015.23	56	2
	MODELO GLS :						
	DE 11/89 À 01/91	S/AC	2E7.	175.529 † ,	026.129.015.70	56	4
		C/AC	2E7.	175.530 † ,	026.129.015.71	56	4
	DE 02/91 À 09/91	S/AC	2E7.	175.559 † ,	026.129.017.27	56	4
		C/AC	2E7.	175.560 † ,	026.129.017.28	56	4
	DE 10/91 À 09/92	S/AC	2E7.	170.510 † ,	026.129.017.5	56	5
		C/AC	2E7.	170.511 † ,	026.129.017.6	56	5
	DE 01/84 À		2E7.	170.563	026.129.017.6*	56	5
	DE 10/92 Á		2ECE	170.536 †	029.129.016.39	56	6
	MODELO GLS :						
	1800 ÁLCOOL DE 10/89	S/AC	2E7.	175.594 † ,	026.129.015.10	57	2
		C/AC	2E7.	175.595 † ,	026.129.015.25	57	2
	MODELO GLS :						
	DE 11/89 À 09/91	S/AC	2E7.	175.531 † ,	026.129.015.72	57	4
		C/AC	2E7.	175.534 † ,	026.129.015.73	57	4
	DE 10/91 À 10/92	S/AC	2E7.	170.519 † ,	026.129.017.19	57	5
		C/AC	2E7.	170.520 † ,	026.129.017.20	57	5

† NÃO FABRICAMOS MAIS

† , SUBSTITUIDO , CONSULTE TABELA **"ERA- É"**

AC = AR CONDICIONADO

ÍNDICE

VEÍCULOS	CILINDRADA COMBUSTIVEL PERÍODO DE APLICAÇÃO	OBS.	CARB. TIPO	CÓDIGO VENDAS	CÓDIGO ORIGINAL	PAG.	COLUNA
PARATI	1800 ÁLCOOL DE 11/92 À 07/93	S/AC	2E7.	170.541 † ,	026.129.017.49	57	5
		C/AC	2E7.	170.542 † ,	026.129.017.50	57	5
	DE 11/92 À 07/93		2E7.	170.564	026.129.015.88	57	5
	DE 08/93 Á		2ECE	170.551 †	026.129.016.38	57	6
PASSAT	1500 GASOLINA DE 07/74 À 12/78		35-PDSIT	40.000 † ,	056.129.015.AC	60	3
	DE 01/79 À		35-PDSIT	40.505	ZBA.129.015.C	60	4
	1500 ÁLCOOL DE 09/79 À 02/81		35-PDSI	40.507 † ,	ZBA.129.015.F	60	5
			35-PDSI	40.509 † ,	ZBA.129.015.R	60	6
			35-PDSI	40.594 † ,	ZBA.129.015.L	60	6
			35-PDSI	40.595	ZBA.129.015.L	60	6
					ZBA.129.015.BE	60	6
	1600 GASOLINA **TS**						
	DE 1978 À 10/79	* (1)	32/35-DIDTA			61	1
	DE 11/79 À 07/82	* (1)	32/35-DIDTA			61	2
	1800 GASOLINA **FLASH**						
	DE 07/84 À 03/85	S/AC	2E7.	175.501 † ,	026.129.015.1	56	2
				175.512 † ,	026.129.015.5	56	2
				175.589 † ,	026.129.015.5	56	2
	DE 07/84 À 03/85	C/AC	2E7.	175.502 † ,	026.129.015.8	56	2
			2E7.	175.522 † ,	026.129.015.23	56	2
			2E7.	175.590 † ,	026.129.015.23	56	2
	DE 01/84 À		2E7.	170.563	026.129.017.6*	56	5
	1800 ÁLCOOL **FLASH**						
	DE 07/84 À 03/85	S/AC	2E7.	175.503 † ,	026.129.015.3	57	1
			2E7.	175.535 † ,	026.129.015.10	57	2
			2E7.	175.536 † ,	026.129.016.1	57	2
			2E7.	175.594 † ,	026.129.015.10	57	2
		C/AC	2E7.	175.504 † ,	026.129.015.9	68	2
			2E7.	175.545 † ,	026.129.015.25	57	2
			2E7.	175.546 † ,	026.129.016.3	57	2
			2E7.	175.595 † ,	026.129.015.25	57	2
	DE 07/84 À		2E7.	170.564	026.129.015.88	57	5

† NÃO FABRICAMOS MAIS
† , SUBSTITUIDO , CONSULTE TABELA **"ERA- É"**
AC = AR CONDICIONADO

ÍNDICE

VEÍCULOS	CILINDRADA COMBUSTIVEL PERÍODO DE APLICAÇÃO	OBS.	CARB. TIPO	CÓDIGO VENDAS	CÓDIGO ORIGINAL	PAG.	COLUNA
PASSAT	1800 GASOLINA **POINTER**		2E7.	175.513 † ,	026.129.015.21	56	3
			2E7.	175.593 † ,	026.129.015.21	56	3
	1800 ÁLCOOL **POINTER**	S/AC	2E7.	175.532 † ,	026.129.015.22	57	3
			2E7.	175.598 † ,	026.129.015.22	57	3
		C/AC	2E7.	175.526 † ,	026.129.015.12	57	3
			2E7.	175.533 † ,	026.129.016.6	57	3
			2E7.	175.599 † ,	026.129.015.12	57	3
POINTER	1800 GASOLINA		2ECE	170.534 †	027.129.015.47	59	4
	1800 ÁLCOOL		2ECE	170.540 †	027.129.015.48	59	6
	2000 GASOLINA		3ECE	176.541 †	027.129.015.45	60	1
	2000 ÁLCOOL		3ECE	176.544 †	027.129.015.46	60	2
PUMA	1600 GASOLINA **P2**		40-EI/2	187.000 †		58	1
			40-EI/3	188.000 †		58	1
	1600 GASOLINA **GT** - DE 1973 À		32-PDSI/2	114.326 †	5.129.313	61	3
			32-PDSI/3	114.327 †	5.129.314	61	3
QUANTUM	1800 GASOLINA DE 07/85 À 10/89	TM S/AC	2E7.	175.512 † ,	026.129.015.5	56	2
			2E7.	175.589 † ,	026.129.015.5	56	2
	DE 07/85 À 10/89	TM C/AC	2E7.	175.522 † ,	026.129.015.23	56	2
			2E7.	175.590 † ,	026.129.015.23	56	2
		TA S/AC	2E7.	175.552 † ,	026.129.015.19	56	2
			2E7.	175.591 † ,	026.129.015.19	56	2
		TA C/AC	2E7.	175.572 † ,	026.129.015.24	56	2
			2E7.	175.592 † ,	026.129.015.24	56	2
	DE 11/89 À 01/91	TM S/AC	2E7.	175.523 † ,	026.129.015.62	61	5
		TM C/AC	2E7.	175.525 † ,	026.129.015.64	61	5
	DE 02/91 À 09/91	TM S/AC	2E7.	175.549 † ,	026.129.017.25	61	5
		TM C/AC	2E7.	175.550 † ,	026.129.017.26	61	5
	DE 10/91 À 09/92	TM S/AC	2E7.	170.512 † ,	026.129.017.2	56	5
			2E7.	170.510 † ,	026.129.017.5	56	5
			2E7.	170.536 † ,	026.129.016.39	56	6
	DE 01/84 À	TM	2E7.	170.563	026.129.017.6*	56	5
	DE 10/92 À		2ECE	170.535 †	026.129.016.35	56	6

† NÃO FABRICAMOS MAIS
† , SUBSTITUIDO , CONSULTE TABELA **"ERA- É "**
AC = AR CONDICIONADO

TM = TRANSMISSÃO MECÂNICA
TA = TRANSMISSÃO AUTOMÁTICA

ÍNDICE

VEÍCULOS	CILINDRADA COMBUSTIVEL PERÍODO DE APLICAÇÃO	OBS.	CARB. TIPO	CÓDIGO VENDAS	CÓDIGO ORIGINAL	PAG.	COLUNA
QUANTUM	1800 ÁLCOOL DE 07/85 À 10/89	TM S/AC	2E7.	175.535 † ,	026.129.015.10	57	2
			2E7.	175.536 † ,	026.129.016.1	57	2
			2E7.	175.594 † ,	026.129.015.10	57	2
		TM C/AC	2E7.	175.545 † ,	026.129.015.25	57	2
			2E7.	175.546 † ,	026.129.016.3	57	2
			2E7.	175.595 † ,	026.129.015.25	57	2
		TA S/AC	2E7.	175.565 † ,	026.129.015.20	62	1
			2E7.	175.596 † ,	026.129.015.20	62	1
		TA C/AC	2E7.	175.585 † ,	026.129.015.26	62	1
			2E7.	175.597 † ,	026.129.015.26	62	1
	DE 11/89 À 09/91	TM S/AC	2E7.	175.509 † ,	026.129.015.66	62	2
		TM C/AC	2E7.	175.511 † ,	026.129.015.68	62	2
	DE 10/91 À 10/92	TM S/AC	2E7.	170.521 † ,	026.129.017.11	57	5
			2E7.	170.519 † ,	026.129.017.19	57	5
		TM C/AC	2E7.	170.522 † ,	026.129.017.12	57	5
			2E7.	170.520 † ,	026.129.017.20	57	5
	DE 11/92 À 06/93	TM S/AC	2E7.	170.541 † ,	026.129.017.49	57	5
	DE 07/85 À	TA	2E7.	170.560	026.129.015.89	57	5
	DE 07/85 À	TM	2E7.	170.564	026.129.015.88	57	5
	DE 07/93 À		2ECE	170549 †	026.129.016.34	62	3
	2000 GASOLINA DE 05/88 À 10/89	TM S/AC	2E7.	175.553 † ,	053.129.015.9	62	4
		TM C/AC	2E7.	175.554 † ,	053.129.015.11	62	4
		TA C/AC	2E7.	175.555 † ,	053.129.015.12	62	4
	DE 11/89 À 10/90	TM S/AC	3E	176.505 † ,	053.129.015.17	62	5
		TM C/AC	3E	176.506 † ,	053.129.015.19	62	5
		TA C/AC	3E	176.507 † ,	053.129.015.20	62	5
	DE 11/90 À 01/91	TM S/AC	3E	176.518 † ,	053.129.015.56	62	6
		TM C/AC	3E	176.519 † ,	053.129.015.57	62	6
		TA C/AC	3E	176.521 † ,	053.129.015.58	63	1
	DE 02/91 À 09/91	TM S/AC	3E	176.512 † ,	053.129.015.43	62	6
		TM C/AC	3E	176.513 † ,	053.129.015.44	62	6
		TA C/AC	3E	176.514 † ,	053.129.015.45	63	1
	DE 10/91 À 09/92	TM S/AC	3E	176.531 † ,	053.129.015.39	63	2
		TM C/AC	3E	176.532 † ,	053.129.015.40	63	2
		TA C/AC	3E	176.533 † ,	053.129.015.37	63	2
	DE 01/92 À	TM	3E	176.554	053.129.015.40*	63	2

† NÃO FABRICAMOS MAIS
† , SUBSTITUIDO , CONSULTE TABELA **" ERA- É"**
AC = AR CONDICIONADO

TM = TRANSMISSÃO MECÂNICA
TA = TRANSMISSÃO AUTOMÁTICA

ÍNDICE

VEÍCULOS	CILINDRADA COMBUSTIVEL PERÍODO DE APLICAÇÃO	OBS.	CARB. TIPO	CÓDIGO VENDAS	CÓDIGO ORIGINAL	PAG.	COLUNA
QUANTUM	2000 GASOLINA DE 10/92 À	TM	3ECE	176.542 †	053.129.015.70	63	3
		TA	3ECE	176.543 †	053.129.015.71	63	3
						63	
	2000 ÁLCOOL DE 05/88 À 10/89	TM S/AC	2E7.	175.556 † ,	053.129.015.13	63	4
		TM C/AC	2E7.	175.557 † ,	053.129.015.15	63	4
		TA C/AC	2E7.	175.558 † ,	053.129.015.16	63	5
	DE 11/89 À 10/90	TM S/AC	3E	176.502 † ,	053.129.015.21	63	6
		TM C/AC	3E	176.503 † ,	053.129.015.23	63	6
		TA C/AC	3E	176.504 † ,	053.129.015.24	64	1
	DE 11/90 À 09/91	TM S/AC	3E	176.515 † ,	053.129.015.46	64	2
		TM C/AC	3E	176.516 † ,	053.129.015.47	64	2
		TA C/AC	3E	176.517 † ,	053.129.015.48	64	3
	DE 10/91 À 10/92	TM S/AC	3E	176.534 † ,	053.129.015.41	64	4
		TM C/AC	3E	176.535 † ,	053.129.015.42	64	4
		TA C/AC	3E	176.536 † ,	053.129.015.38	64	4
	DE 11/92 À 08/93	TM S/AC	3E	176.545 † ,	053.129.015.75	64	5
		TM C/AC	3E	176.546 † ,	053.129.015.76	64	5
		TA C/AC	3E	176.547 † ,	053.129.015.77	64	5
	DE 01/92 À	TM	3E	176.555	053.129.015.76*	64	5
	DE 09/93 À	TM	3ECE	176552 †	053.129.015.68	64	6
		TA	3ECE	176553 †	053.129.015.69	65	1
SANTANA	1800 GASOLINA DE 07/84 À 10/89	TM S/AC	2E7.	175.501 † ,	026.129.015.1	56	2
			2E7.	175.512 † ,	026.129.015.5	56	2
			2E7.	175.589 † ,	026.129.015.5	56	2
		TM C/AC	2E7.	175.502 † ,	026.129.015.8	56	2
			2E7.	175.522 † ,	026.129.015.23	56	2
			2E7.	175.590 † ,	026.129.015.23	56	2
		TA S/AC	2E7.	175.505 † ,	026.129.015.4	56	2
			2E7.	175.552 † ,	026.129.015.19	56	2
			2E7.	175.591 † ,	026.129.015.19	56	2
		TA C/AC	2E7.	175.507 † ,	026.129.015.14	56	2
			2E7.	175.572 † ,	026.129.015.24	56	2
			2E7.	175.592 † ,	026.129.015.24	56	2
	DE 11/89 À 01/91	TM S/AC	2E7.	175.523 † ,	026.129.015.62	61	5
		TM C/AC	2E7.	175.525 † ,	026.129.015.64	61	5

† NÃO FABRICAMOS MAIS
† , SUBSTITUIDO , CONSULTE TABELA **"ERA- É"**
AC = AR CONDICIONADO

TM = TRANSMISSÃO MECÂNICA
TA = TRANSMISSÃO AUTOMÁTICA

ÍNDICE

VEÍCULOS	CILINDRADA COMBUSTIVEL PERÍODO DE APLICAÇÃO	OBS.	CARB. TIPO	CÓDIGO VENDAS	CÓDIGO ORIGINAL	PAG.	COLUNA
SANTANA	1800 GASOLINA DE 02/91 À 09/91	TM S/AC	2E7.	175.549 † ,	026.129.017.25	61	5
		TM C/AC	2E7.	175.550 † ,	026.129.017.26	61	5
	DE 10/91 À 09/92	TM S/AC	2E7.	170.512 † ,	026.129.017.2	56	5
			2E7.	170.510 † ,	026.129.017.5	56	5
	DE 01/84 À	TM	2E7.	170.563	026.129.017.6*	56	5
	DE 10/92 À		2ECE	170535 †	026.129.016.35	56	6
			2ECE	170536 †	026.129.016.39	56	6
	1800 ÁLCOOL DE 07/84 À 10/89	TM S/AC	2E7.	175.503 † ,	026.129.015.3	57	1
			2E7.	175.535 † ,	026.129.015.10	57	2
			2E7.	175.536 † ,	026.129.016.1	57	2
			2E7.	175.594 † ,	026.129.015.10	57	2
		TM C/AC	2E7.	175.504 † ,	026.129.015.9	68	2
			2E7.	175.545 † ,	026.129.015.25	57	2
			2E7.	175.546 † ,	026.129.016.3	57	2
			2E7.	175.595 † ,	026.129.015.25	57	2
		TA S/AC	2E7.	175.506 † ,	026.129.015.7	61	6
			2E7.	175.565 † ,	026.129.015.20	62	1
			2E7.	175.596 † ,	026.129.015.20	62	1
		TA C/AC	2E7.	175.508 † ,	026.129.015.15	68	3
			2E7.	175.585 † ,	026.129.015.26	62	1
			2E7.	175.597 † ,	026.129.015.26	62	1
	DE 11/89 À 09/91	TM S/AC	2E7.	175.509 † ,	026.129.015.66	62	2
		TM C/AC	2E7.	175.511 † ,	026.129.015.68	62	2
		TM S/AC	2E7.	170.521 † ,	026.129.017.11	57	5
			2E7.	175.519 † ,	026.129.017.19	57	5
		TM C/AC	2E7.	170.522 † ,	026.129.017.12	57	5
			2E7.	170.520 † ,	026.129.017.20	57	5
			2E7.	170.541 † ,	026.129.017.49	57	5
	DE 04/85 À	TA	2E7.	170.560	026.129.015.89	57	5
		TM	2E7.	170.564	026.129.015.88	57	5
	DE 07/93 À		2ECE	170549 †	026.129.016.34	62	3

† NÃO FABRICAMOS MAIS
† , SUBSTITUIDO , CONSULTE TABELA **"ERA- É"**
AC = AR CONDICIONADO

TM = TRANSMISSÃO MECÂNICA
TA = TRANSMISSÃO AUTOMÁTICA

ÍNDICE

VEÍCULOS	CILINDRADA COMBUSTIVEL PERÍODO DE APLICAÇÃO	OBS.	CARB. TIPO	CÓDIGO VENDAS	CÓDIGO ORIGINAL	PAG.	COLUNA
SANTANA	2000 GASOLINA DE 05/88 À 10/89	TM S/AC	2E7.	175.553 † ,	053.129.015.9	62	4
		TM C/AC	2E7.	175.554 † ,	053.129.015.11	62	4
		TA C/AC	2E7.	175.555 † ,	053.129.015.12	62	4
	DE 11/89 À 10/90	TM S/AC	3E	176.505 † ,	053.129.015.17	62	5
		TM C/AC	3E	176.506 † ,	053.129.015.19	62	5
		TA C/AC	3E	176.507 † ,	053.129.015.20	62	5
	DE 11/90 À 01/91	TM S/AC	3E	176.518 † ,	053.129.015.56	62	6
		TM C/AC	3E	176.519 † ,	053.129.015.57	62	6
		TA C/AC	3E	176.521 † ,	053.129.015.58	63	1
	DE 02/90 À 09/91	TM S/AC	3E	176.512 † ,	053.129.015.43	62	6
		TM C/AC	3E	176.513 † ,	053.129.015.44	62	6
		TA C/AC	3E	176.514 † ,	053.129.015.45	63	1
	DE 10/91 À 09/92	TM S/AC	3E	176.531 † ,	053.129.015.39	63	2
		TM C/AC	3E	176.532 † ,	053.129.015.40	63	2
		TA S/AC	3E	176.533 † ,	053.129.015.37	63	2
	DE 01/92 À	TM	3E	176.554	053.129.015.40*	63	2
	DE 10/92 À		3ECE	176542 †	053.129.015.70	63	3
			3ECE	176543 †	053.129.015.71	63	3
	2000 ÁLCOOL DE 05/88 À 10/89	TM S/AC	2E7.	175.556 † ,	053.129.015.13	63	4
		TM C/AC	2E7.	175.557 † ,	053.129.015.15	63	4
		TA S/AC	2E7.	175.558 † ,	053.129.015.16	63	5
	DE 11/89 À 10/90	TM S/AC	3E	176.502 † ,	053.129.015.21	63	6
		TM C/AC	3E	176.503 † ,	053.129.015.23	63	6
		TA C/AC	3E	176.504 † ,	053.129.015.24	64	1
	DE 11/90 À 09/91	TM S/AC	3E	176.515 † ,	053.129.015.46	64	2
		TM C/AC	3E	176.516 † ,	053.129.015.47	64	2
		TA C/AC	3E	176.517 † ,	053.129.015.48	64	3
	DE 10/91 À 10/92	TM S/AC	3E	176.534 † ,	053.129.015.41	64	4
		TM C/AC	3E	176.535 † ,	053.129.015.42	64	4
		TA C/AC	3E	176.536 † ,	053.129.015.38	64	4
	DE 11/92 À	TM S/AC	3E	176.545 † ,	053.129.015.75	64	5
		TM C/AC	3E	176.546 † ,	053.129.015.76	64	5
			3E	176.547 † ,	053.129.015.77	64	5
	DE 01/92 À		3E	176.555	053.129.015.76*	64	5
	DE 08/93 À	TM	3ECE	176552 †	053.129.015.68	64	6
			3ECE	176553 †	053.129.015.69	65	1

† NÃO FABRICAMOS MAIS
† , SUBSTITUIDO , CONSULTE TABELA **"ERA -É"**
AC = AR CONDICIONADO

TM = TRANSMISSÃO MECÂNICA
TA = TRANSMISSÃO AUTOMÁTICA

ÍNDICE

VEÍCULOS	CILINDRADA COMBUSTIVEL PERÍODO DE APLICAÇÃO	OBS.	CARB. TIPO	CÓDIGO VENDAS	CÓDIGO ORIGINAL	PAG.	COLUNA
SAVEIRO	1600 GASOLINA DE 11/89 À 09/91		30-34 BLFA	130.532 † ,	029.129.015.30	55	1
	DE 10/91 À 08/92		30-34 BLFA	130.533 † ,	029.129.015.38	55	2
	DE 09/92 À		30-34 BLFA	130.506	029.129.015.57	55	3
	1600 ÁLCOOL DE 11/89 À 09/91		30-34 BLFA	130.526 † ,	029.129.015.29	55	5
	DE 10/91 À 09/92		30-34 BLFA	130.527 † ,	029.129.015.42	55	6
	DE 10/92 À		30-34 BLFA	130.507	029.129.015.58	56	1
	1800 GASOLINA DE 10/92 À	TM	2ECE	170.536 †	029.129.016.39	56	6
	1800 ÁLCOOL DE 07/93 À	TM	2ECE	170.549 †	029.129.016.34	62	3
SEDAN	1200 GASOLINA ATÉ 1966		30-PICS	112.059 †	141.129.023.1	58	2
	1300 GASOLINA ATÉ 1967		30-PIC	112.049 † ,	113.129.023.ZA	65	2
	DE 1968 À 09/74		30-PIC	112.048 † ,	113.129.027.1	65	3
	DE 10/74 À 12/76		30-PIC	112.062 † ,	040.129.027.9	65	4
	DE 01/77 À 12/83		30-PICS	112.078 † ,	040.129.027.17	65	5
	DE 03/83 À	* (1)	30-PICS	112.502 †	040.129.019.5	65	6
	DE 10/74 À		30-PIC	112.091	040.129.027.9	65	4
	1300 ÁLCOOL DE 09/79 À 12/83		32-PDSIT/2	114.518 † ,	040.129.027.25	52	5
			32-PDSIT/2	114.526 † ,	040.129.027.25	52	5
			32-PDSIT/2	114.530 † ,	040.129.027.36	52	5
			32-PDSIT/2	114.554 † ,	040.129.027.36	52	5
			32-PDSIT/3	114.519 † ,	040.129.028.25	52	5
			32-PDSIT/3	114.527 † ,	040.129.028.25	52	5
			32-PDSIT/3	114.531 † ,	040.129.028.36	52	5
			32-PDSIT/3	114.555 † ,	040.129.028.36	52	5
	1500 GASOLINA DE 04/69 À 10/72		30-PIC	112.053 †	113.129.017.2	53	6
			30-PIC	112.050 †	211.129.027.2	54	1
	DE 11/72 À 04/75		30-PIC	112.056 † ,	040.129.027.1	54	2
	1600 GASOLINA DE 1969 À 1970	* (2)	30-PIC	112.052 †	211.129.027.1	66	1

† NÃO FABRICAMOS MAIS
† , SUBSTITUIDO , CONSULTE TABELA **"ERA- É "**
AC = AR CONDICIONADO
TM = TRANSMISSÃO MECÂNICA
TA = TRANSMISSÃO AUTOMÁTICA

SIMPLES - UM ÚNICO CARBURADOR POR MOTOR (CARBURAÇÃO SIMPLES)
DUPLA - DOIS CARBURADORES POR MOTOR (DUPLA CARBURAÇÃO)
* (1) - SÉRIE LIMITADA * (2) - 4 PORTAS

ÍNDICE

VEÍCULOS	CILINDRADA COMBUSTIVEL PERÍODO DE APLICAÇÃO	OBS.	CARB. TIPO	CÓDIGO VENDAS	CÓDIGO ORIGINAL	PAG.	COLUNA
SEDAN	1600 GASOLINA DE 05/75 À 09/78	DUPLA	32-PDSIT/2	114.510 † ,	040.129.027.12	53	4
			32-PDSIT/3	114.511 † ,	040.129.028.12	53	4
	DE 10/78 À 12/86		32-PDSIT/2	114.516	040.129.027.20	53	5
			32-PDSIT/3	114.517	040.129.028.20	53	5
	DE 01/84 À 12/86	SIMPLES	31-PICT	117.506 † ,	040.129.017.1	66	2
	DE 12/93 À	DUPLA	32-PDSIT/2	114.576	040.129.027.55	66	3
			32-PDSIT/3	114.577	040.129.028.55	66	3
	1600 ÁLCOOL DE 01/84 À 12/86		32-PDSIT/2	114.546 † ,	040.129.027.43	66	4
			32-PDSIT/2	114.552 † ,	040.129.027.43	66	4
			32-PDSIT/3	114.547 † ,	040.129.028.43	66	4
			32-PDSIT/3	114.553 † ,	040.129.028.43	66	4
	DE 08/94 À		32-PDSIT/2	114.574	040.129.027.54	66	5
			32-PDSIT/3	114.575	040.129.028.54	66	5
SUPER FUSCÃO SP-2	1600 GASOLINA DE 09/74 À 04/75		32-PDSIT/2	114.324 †	040.129.027.6	66	6
			32-PDSIT/3	114.325 †	040.129.028.6	66	6
	1700 GASOLINA DE 04/72 À 09/72		32-PDSIT/2	114.506 †	041.129.027.4	67	1
			32-PDSIT/3	114.507 †	041.129.028.4	67	1
	DE 09/72 À		32-PDSIT/2	114.508 †	041.129.027.1	67	2
			32-PDSIT/3	114.509 †	041.129.028.1	67	2
VARIANT TC/TL	1600 GASOLINA DE 1969 À 04/72		32-PDSIT/2	114.500 †	105.129.027.1	67	3
			32-PDSIT/3	114.501 †	105.129.028.1	67	4
	DE 04/72 À 12/77		32-PDSIT/2	114.502 † ,	041.129.027.3	67	5
			32-PDSIT/2	114.504 † ,	041.129.027.5	67	6
			32-PDSIT/3	114.503 † ,	041.129.028.3	67	5
			32-PDSIT/3	114.505 † ,	041.129.028.5	67	6
			32-PDSIT/2	114.516	040.129.027.20	53	5
			32-PDSIT/3	114.517	040.129.028.20	53	5
VARIANT II	1600 GASOLINA DE 12/77 À 11/82		32-PDSIT/2	114.514 † ,	041.129.027.11	68	1
			32-PDSIT/2	114.504 † ,	041.129.027.5	67	6
			32-PDSIT/3	114.515 † ,	041.129.028.11	68	1
			32-PDSIT/3	114.505 † ,	041.129.028.5	67	6

† NÃO FABRICAMOS MAIS
† , SUBSTITUIDO , CONSULTE TABELA **"ERA- É"**
AC = AR CONDICIONADO
TM = TRANSMISSÃO MECÂNICA
TA = TRANSMISSÃO AUTOMÁTICA

SIMPLES - UM ÚNICO CARBURADOR POR MOTOR (CARBURAÇÃO SIMPLES)
DUPLA - DOIS CARBURADORES POR MOTOR (DUPLA CARBURAÇÃO)
* (1) - SÉRIE LIMITADA * (2) - 4 PORTAS

ÍNDICE

VEÍCULOS	CILINDRADA COMBUSTIVEL PERÍODO DE APLICAÇÃO	OBS.	CARB. TIPO	CÓDIGO VENDAS	CÓDIGO ORIGINAL	PAG.	COLUNA
VOYAGE	1500 GASOLINA DE 07/81 À 10/82		35-PDSIT	40.505	ZBA.129.015.C	60	4
	1500 ÀLCOOL DE 07/81 À		35-PDSI	40.510 † ,	ZBA.129.015.L	60	6
			35-PDSI	40.594 † ,	ZBA.129.015.L	60	6
			35-PDSI	40.595	ZBA.129.015.L	60	6
					ZBA.129.015.BE	60	6
	1600 GASOLINA DE 11/89 À 09/91		30-34 BLFA	130.532 † ,	029.129.015.30	55	1
	DE 10/91 À 09/92		30-34 BLFA	130.533 † ,	029.129.015.38	55	2
	DE 10/92 À		30-34 BLFA	130.507	029.129.015.57	55	3
	1600 ÁLCOOL DE 11/89 À 09/91		30-34 BLFA	130.526 † ,	029.129.015.29	55	5
	DE 10/91 À 09/92		30-34 BLFA	130.527 † ,	029.129.015.42	55	6
	DE 10/92 À		30-34 BLFA	130.506	029.129.015.58	56	1
	1800 GASOLINA DE 01/86 À 10/89	S/ AC	2E7.	170.512 † ,	026.129.015.5	56	2
			2E7.	175.589 † ,	026.129.015.5	56	2
		C/ AC	2E7.	175.522 † ,	026.129.015.23	56	2
			2E7.	175.590 † ,	026.129.015.23	56	2
			2E7.				
	MODELO GLS : DE 11/89 À 04/90	S/ AC	2E7.	175.529 † ,	026.129.015.70	56	4
		C/ AC	2E7.	175.530 † ,	026.129.015.71	56	4
			2E7.	170.563	026.129.017.6*	56	5
			2E7.				
	1800 ÁLCOOL DE 01/86 À 10/89	S/ AC	2E7.	175.535 † ,	026.129.015.10	57	2
			2E7.	175.536 † ,	026.129.016.1	57	2
			2E7.	175.594 † ,	026.129.015.10	57	2
			2E7.	175.545 † ,	026.129.015.25	57	2
			2E7.	175.546 † ,	026.129.016.3	57	2
			2E7.	175.595 † ,	026.129.015.25	57	2
			2E7.	170.564	026.129.015.88	57	5
	MODELO GLS : DE 11/89 À 04/90	S/ AC	2E7.	175.531 † ,	026.129.015.72	57	4
		C/ AC	2E7.	175.534 † ,	026.129.015.73	57	4
			2E7.	170.564	026.129.015.88	57	5

† NÃO FABRICAMOS MAIS
† , SUBSTITUIDO , CONSULTE TABELA **" ERA- É"**
AC = AR CONDICIONADO
TM = TRANSMISSÃO MECÂNICA
TA = TRANSMISSÃO AUTOMÁTICA

SIMPLES - UM ÚNICO CARBURADOR POR MOTOR (CARBURAÇÃO SIMPLES)
DUPLA - DOIS CARBURADORES POR MOTOR (DUPLA CARBURAÇÃO)
* (1) - SÉRIE LIMITADA * (2) - 4 PORTAS

VOLKSWAGEN

APLICAÇÃO		Apollo 1.8 07/90 à 09/91		Apollo 1.8 de 10/91 à		Apollo 1.8 07/90 à 09/91 Logus 07/90 à		Apollo 1.8 de 10/91 à Logus 01/92 à		Brasilia 1.3 09/79 à 1982 Sedan 1.3 09/79 à 12/83	Brasilia 1.6 10/72 à 08/73
CÓDIGO ORIGINAL		029.129.015. 1/3/45/46		029.129.015.22 029.129.015.24 027.129.015.52 027.129.015.54 027.129.015.54*		027.129.015. 7/8/8*		027.129.015. 17/17* / 19		040.129.027.25 040.129.028.25 040.129.027.36 040.129.028.36	040.129.027.3
CARBURADOR TIPO COMBUSTÍVEL		2E7 GASOLINA		2E7 GASOLINA		2E7 ÁLCOOL		2E7 ÁLCOOL		32-PDSIT - 2/3 ÁLCOOL	30-PIC GASOLINA
venturi	"K"	1° corpo	2° corpo	1° corpo	2° corpo	1° corpo	2° corpo	1° corpo	2° corpo	20	24
		22	26	22	26	21	25	21	25		
difusor		22A	4	33	4	1A	11	37	11	s/ identificação	s/ identificação
gicleur principal	"Gg"	112	120	110	95	120	142	122	120	137	122
gicleur de correção de ar	"a"	X100	X110	K110	X110	B110	E110	B100	E110	130	135Z
gicleur de marcha lenta	"gf"	52	80	52	80	72	80	67	110	57	
corretor de ar de marcha lenta	"u"	145	55	160	55	135	70	135	70	200	150
interruptor de marcha lenta	"gf"										60
tubo injetor	"i"	35		35		60		70		60	60
alvo do jato		difusor		fresta		fresta		fresta		vertical sobre a borb.	fresta
econostat®		100		80		130		115		100	85 c/ esfera
calibrador de válvula de máxima	"Ce"	55		55		80		80			
válvula de máxima	"E"	2E1.		2E1.		2E1.		2E1.			
válvula de agulha	"P"	2,5		2,5		2,5		2,5		1,51	1,51
bóia	"F"	8.6		8.6		8.6		8.6		7,4 ou 7,4*	5,7
volume da bomba em cm³/golpe		1,1 ± 0,2		0,65 ± 0,2		1,8 ± 0,2 1,1 ± 0,2 * (3)		1,1 ± 0,2		1,1 ± 0,2	1,45 ± 0,15
nível sob pressão de 0,2Kgf/cm²	(mm)	ferramenta 286.030		ferramenta 286.030		ferramenta 286.030		ferramenta 286.030		15,5 ± 1	18 ± 1
abertura positiva com afogador Ø	(mm)	0,80± 0,05		0,9 ± 0,1		1,1 ± 0,1		0,90 ± 0,05		0,80 ± 0,05	0,75 ± 0,05
tempo de abertura do afogador automático	(seg)										
abertura da borboleta do afogador Ø	(mm)	pne 3,5 ± 0,1 mec 3,5 ± 0,1		pne 5,5 ± 0,1 mec 3,5 ± 0,1		pne 4,5 ± 0,1 mec 3,2 ± 0,1		pne 4,5 ± 0,1 mec 3,2 ± 0,1			
regulagem do dash-pot (voltas)		3 + 1/2				3 + 1/2					
identificação da tampa		J		S ou SG		D		T		7A3	2 ou 5
identificação do corpo		L		O ou OG		P		P		4A	4
identificação da base										A	

OBSERVAÇÕES

pne = pneumática
mec = mecânica

* (3) Nos carburadores fabricados após 10/91 o volume da bomba é 1,1 ± 0,2

VOLKSWAGEN

APLICAÇÃO		Brasilia 1.6 10/72 à Kombi 1.6 de 11/75 à	Brasilia 1.6 10/75 à 12/76	Brasilia 1.6 de 01/77 à	Brasilia Sedan 1.6 05/75 à 09/78	Brasilia 1.6 05/75 à 09/78 Sedan 1.6 05/75 à 12/86 Kombi 1.6 08/78 à 12/83	Sedan 1.5 04/69 à 10/72
CÓDIGO ORIGINAL		040.129.027.4	040.129.027.16	040.129.027.16	040.129.027.12 040.129.028.12	040.129.027.20 040.129.028.20	113.129.017.2
CARBURADOR TIPO COMBUSTÍVEL		30-PIC GASOLINA	30-PIC GASOLINA	30-PIC GASOLINA	32-PDSIT - 2/3 GASOLINA	32-PDSIT - 2/3 GASOLINA	30-PIC GASOLINA
venturi	"K"	24	24	24	24	24	24
difusor		s/ identificação	s/ identificação	s/ identificação	s/ identificação	s/ identificação	s/ identificação
gicleur principal	"Gg"	120	125	125	155	155	120
gicleur de correção de ar	"a"	135Z	90	90	110	115	135Z
gicleur de marcha lenta	"gf"						
corretor de ar de marcha lenta	"u"	150	150	150	195	200	150
interruptor de marcha lenta	"gf"	70	60	60	52	52	60
tubo injetor	"i"	50	50	50	40	40	70
alvo do jato		fresta	fresta	fresta	vertical sobre a borb.	vertical sobre a borb.	fresta
econostat®		100 c/ esfera	60 s/ esfera	60 s/ esfera			75 c/ esfera
calibrador de válvula de máxima	"Ce"						
válvula de máxima	"E"						
válvula de agulha	"P"	1,51	1,51	1,51	1,21	1,21	1,51
bóia	"F"	5,7	5,7	5,7	7* ou 7,4*	7* ou 7,4*	5,7
volume da bomba em cm³/golpe		1,45 ± 0,20	1,45 ± 0,15	2,2 ± 0,2	0,65 ± 0,15	0,65 ± 0,15	1,45 ± 0,15
nível sob pressão de 0,2Kgf/cm²	(mm)	20,5 ± 1	20,5 ± 1	20,5 ± 1	16 ± 1	16 ± 1	18 ± 1
abertura positiva com afogador Ø	(mm)	0,80± 0,1	0,75 ± 0,05	0,8 ± 0,1	0,80 ± 0,05	0,80 ± 0,05	0,75 ± 0,05
tempo de abertura do afogador automático	(seg)						
abertura da borboleta do afogador Ø	(mm)						
regulagem do dash-pot (voltas)							
identificação da tampa		6	4	4	7	5 ou 7	2
identificação do corpo		7	4.3	4.3 ou 9.1	0.4	4 ou 4.3	3
identificação da base					s/ identificação	s/ identificação	

OBSERVAÇÕES

VOLKSWAGEN

APLICAÇÃO		Sedan 1.5 04/69 à 10/72 Kombi 1.5 1968 à 12/72 K. Ghia 1.5 1968 à 06/70	Sedan 1.5 11/72 à 04/75	Gol 1.3 05/80 à 1981	Gol 1.3 09/80 à 02/81	Gol 1.6 08/80 à 12/83	Gol 1.6 01/84 à 12/86
CÓDIGO ORIGINAL		211.129.027.2	040.129.027.1	040.129.027.19	040.129.027.30 040.129.028.30	040.129.024.1 040.129.027.31 040.129.028.31	040.129.027.42 040.129.028.42 040.129.024.3
CARBURADOR TIPO COMBUSTÍVEL		30-PIC GASOLINA	30-PIC GASOLINA	30-PIC-2 GASOLINA	32-PDSI - 2/3 ÁLCOOL	32-PDSI - 2/3 GASOLINA	32-PDSIT - 2/3 GASOLINA
venturi	"K"	24	24	22,5	20	24	24
difusor		s/ identificação	s/ identificação	s/ identificação	s/ identificação	s/ identificação	s/ identificação
gicleur principal	"Gg"	120	122	130	140	137	132
gicleur de correção de ar	"a"	145Z	125Z	130	130	70	70
gicleur de marcha lenta	"gf"				57		
corretor de ar de marcha lenta	"u"	150	150	180	200	200	200
interruptor de marcha lenta	"gf"	60	60	50		50	50
tubo injetor	"i"	70	60	45	60	40	40
alvo do jato		fresta	fresta		vertical sobre a borb.	fresta	raio do venturi
econostat®		75 s/ esfera	75 c/ esfera	50	100		130
calibrador de válvula de máxima	"Ce"			60			
válvula de máxima	"E"						
válvula de agulha	"P"	1,51	1,51	1,51	1,51	1,51	1,51
bóia	"F"	5,7	5,7	5,7	7,4 ou 7,4*	7,4 ou 7,4*	7,4 ou 7,4*
volume da bomba em cm³/golpe		1,45 ± 0,20	1,45 ± 0,20	1,8 ± 0,2	0,75 ± 0,15	0,55 ± 0,15	0,50 ± 0,15
nível sob pressão de 0,2Kgf/cm²	(mm)	20,5 ± 1	20,5 ± 1	20,5 ± 1	15,5 ± 1	15,5 ± 1	15,5 ± 1
abertura positiva com afogador Ø	(mm)	0,80± 0,2	0,80± 0,2	0,75 ± 0,10	0,80 ± 0,05	0,80 ± 0,05	0,80 ± 0,05
tempo de abertura do afogador automático	(seg)						
abertura da borboleta do afogador Ø	(mm)						
regulagem do dash-pot (voltas)							
identificação da tampa		2	2	s/ identificação	A4	5 ou 8	s/ identificação
identificação do corpo		2	4	s/ identificação	4A	4.4	4.4
identificação da base					A2	A2	s/ identificação

OBSERVAÇÕES

VOLKSWAGEN

APLICAÇÃO		Gol / Parati Saveiro Voyage 1.6 11/89 à 09/91		Gol / Parati Saveiro Voyage 1.6 10/91 à 09/92		Gol / Parati Saveiro Voyage 1.6 10/92 à		Gol 1.6 03/82 à 12/86	Gol / Parati Saveiro Voyage 1.6 11/89 à 09/91		Gol / Parati Saveiro Voyage 1.6 10/91 à 09/92	
CÓDIGO ORIGINAL		029.129.015.30		029.129.015.38		029.129.015.57		040.129.027.39 040.129.027.45 040.129.028.2 040.129.024.2 040.129.028.45	029.129.015.29		029.129.015.42	
CARBURADOR TIPO COMBUSTÍVEL		30-34 BLFA GASOLINA		30-34 BLFA GASOLINA		30-34 BLFA GASOLINA		32-PDSIT - 2/3 ÁLCOOL	30-34 BLFA ÁLCOOL		30-34 BLFA ÁLCOOL	
venturi	"K"	1° corpo	2° corpo	1° corpo	2° corpo	1° corpo	2° corpo	24	1° corpo	2° corpo	1° corpo	2° corpo
		21	23	21	23	21	23		21	23	21	23
difusor		0	0	0	0	47	0	s/ identificação	1	2	1	2
gicleur principal	"Gg"	107	77	102	77	100	87	165	127	120	127	120
gicleur de correção de ar	"a"	180A	100Y	175D	100Y	170D	100Y	130	175E	145B	175E	145B
gicleur de marcha lenta	"gf"	57	80	55	80	57	70	62	80	120	80	120
corretor de ar de marcha lenta	"u"	140	50	140	50	150	90	200	135	70	140	70
interruptor de marcha lenta	"gf"											
tubo injetor	"i"	50		40		40		55	80		70	
alvo do jato		difusor		difusor		difusor		vertical sobre a borb.	difusor		difusor	
econostat®		125		125		185			180		180	
calibrador de válvula de máxima	"Ce"	45		50		40			45		50	
válvula de máxima	"E"	3		3		3			3		3	
válvula de agulha	"P"	1,76		1,76		1,76		1,51	1,76		1,76	
bóia	"F"	s/identificação		s/identificação		s/identificação		7,4 ou 7,4*	s/identificação		s/identificação	
volume da bomba em cm³/golpe		0,65 ± 0,15		0,35 ± 0,15		0,35 ± 0,15		0,80 ± 0,15	1,20 ± 0,15		0,80 ± 0,15	
nível sob pressão de 0,2Kgf/cm²	(mm)	24,2 ± 1,2		24,2 ± 1,2		24,2 ± 1,2		15,5 ± 1	24,2 ± 1,2		24,2 ± 1,2	
abertura positiva com afogador Ø	(mm)	0,75± 0,05		0,70± 0,05		0,70± 0,05		0,80 ± 0,05	0,90 ± 0,05		0,60 ± 0,05	
tempo de abertura do afogador automático	(seg)											
abertura da borboleta do afogador Ø	(mm)	3,9 ± 0,1 (A)		5,5 ± 0,1 (A)		5,5 ± 0,1			4,9 ± 0,1 (A)		4,5 ± 0,1 (A)	
regulagem do dash-pot (voltas)												
identificação da tampa		s/identificação		s/identificação		s/identificação		9	1		1	
identificação do corpo		6		6		6		7.1	7		7	
identificação da base								A2				

OBSERVAÇÕES

pne = pneumática
mec = mecânica

(A) - vide pág. 72

VOLKSWAGEN

APLICAÇÃO		Gol / Parati Saveiro Voyage 1.6 10/92 à		Gol GT 1.8 01/84 à 03/85 Parati 1.8 até 10/89 Passat Flash 1.8 Sant /Quant. 1.8 07/84 à 10/89 Voyage 1.8 01/86 à 10/89		Gol GT1.8 04/85 à 10/89 Passat Pointer		Gol GTS Parati GLS 1.8 11/89 à 09/91 Voyage GLS 1.8 11/89 à 04/90		Sant. / Quant. Gol GTS Parati GLS 1.8 10/91 à 09/92		Sant. / Quant. Gol GTS Parati GLS 1.8 de 10/92 à	
CÓDIGO ORIGINAL		029.129.015.58		26.129.015. 1/4/5/8/14/19/ 23/24		026.129.015.21		026.129.015.70 026.129.015.71 026.129.017.27 026.129.017.28		026.129.017.2 026.129.017.5 026.129.017.6 026.129.017.6*		026.129.016.35 026.129.016.39	
CARBURADOR TIPO		30-34 BLFA		2E7		2E7		2E7		2E7		2ECE	
COMBUSTÍVEL		ÁLCOOL		GASOLINA		GASOLINA		GASOLINA		GASOLINA		GASOLINA	
venturi	"K"	1° corpo	2° corpo	1° corpo	2° corpo	1° corpo	2° corpo	1° corpo	2° corpo	1° corpo	2° corpo	1° corpo	2° corpo
		21	23	22	26	22	26	22	26	22	26	22	26
difusor		1	42	0	4	0	4	0	4	33	4	39	4
gicleur principal	"Gg"	127	115	110	127	X110	X135	110	135	107	102	102	102
gicleur de correção de ar	"a"	175E	180T	100 ou X100	110 ou X110	X100	X110	X100	X110	J110	F110	M130	F110
gicleur de marcha lenta	"gf"	80	120	50	100	50	110	47	110	47	100	47	110
corretor de ar de marcha lenta	"u"	140	70	150	55	150	55	150	55	160	55	135	55
interruptor de marcha lenta	"gf"												
tubo injetor	"i"	70		35		35		35		35		35	
alvo do jato		difusor		difusor		difusor		fresta		difusor		difusor	
econostat®		220		110		110		110		130		130	
calibrador de válvula de máxima	"Ce"	50		70		70		70		55		55	
válvula de máxima	"E"	3		3E1.		3E1.		3E1.		4E1.		4E1.	
válvula de agulha	"P"	1,76		2,5		2,5		2,5		2,5		2,5	
bóia	"F"	s/identificação		8.6		8.6		8.6		8.6		8.6	
volume da bomba em cm³/golpe		0,80 ± 0,15		1,1 ± 0,2		1,1 ± 0,2		0,50 ± 0,1		0,65 ± 0,15		0,65 ± 0,20	
nível sob pressão de 0,2Kgf/cm²	(mm)	24,2 ± 1,2		ferramenta 286.030		ferramenta 286.030		ferramenta 286.030		ferramenta 286.030		ferramenta 286.030	
abertura positiva com afogador Ø	(mm)	0,60± 0,05		0,80± 0,05		0,80± 0,05		0,80 ± 0,05		0,90 ± 0,05			
tempo de abertura do afogador automático	(seg)												
abertura da borboleta do afogador Ø	(mm)	pne 4,5 ± 0,1		pne 3,5 ± 0,1 mec 3,4 ± 0,1		pne 3,5 ± 0,1 mec 3,4 ± 0,1		pne 3,5 ± 0,1 mec 3,4 ± 0,1		pne 6,0 ± 0,1 mec 3,5 ± 0,1		pne 3,2 ± 0,1	
regulagem do dash-pot (voltas)													
identificação da tampa		1		s/identificação ou G1 ou G1G		s/identificação ou G1		J		M ou MG		UG	
identificação do corpo		7		s/identificação ou G ou L ou LG		s/identificação ou G ou L		L		O ou OG		OG	
identificação da base													

OBSERVAÇÕES

pne = pneumática
mec = mecânica

VOLKSWAGEN

APLICAÇÃO		Gol GT 1.8 01/84 à 03/85 Passat Flash 1.8 07/84 à 03/85 Santana 1.8 07/84 à 03/85		Gol GT 1.8 01/84 à 03/85 Parati 1.8 até 10/89 Passat Flash 1.8 Sant/Quant. 1.8 07/84 à 10/89 Voyage 1.8 01/86 à 10/89		Gol GT1.8 04/85 à 10/89 Passat Pointer		Gol GTS Parati GLS 1.8 11/89 à 09/91 Voyage GLS 1.8 11/89 à 04/90		Sant. / Quant. 10/91 à 06/93 Gol GTS Parati GLS 1.8 10/91 à 07/93		Gol GTS Parati GLS 1.8 de 07/93 à	
CÓDIGO ORIGINAL		029.129.015.3		026.129.015.10 026.129.015.25 026.129.016.1 026.129.016.3		026.129.015.12 026.129.015.22 026.129.016.5 026.129.016.6		026.129.015.72 026.129.015.73		026.129.017. 11/12/19 20/49/50 026.129.015. 88/89		026.129.016.38	
CARBURADOR TIPO COMBUSTÍVEL		2E7 ÁLCOOL		2E7 ÁLCOOL		2E7 ÁLCOOL		2E7 ÁLCOOL		2E7 ÁLCOOL		2ECE ÁLCOOL	
venturi	"K"	1° corpo	2° corpo	1° corpo	2° corpo	1° corpo	2° corpo	1° corpo	2° corpo	1° corpo	2° corpo	1° corpo	2° corpo
		21	25	21	25	21	25	21	25	22	26	22	26
difusor		1	5	1	5	1	5	1	5	36	11	36	11
gicleur principal	"Gg"	135	220	140	220	130	190	130	190	127	157	125	157
gicleur de correção de ar	"a"	100	110	B110	F110 ou X110	B105	F110 ou X110	B105	F110 ou X110	J85	E110	J85	E110
gicleur de marcha lenta	"gf"	60	110	60	100	60	100	60	100	65	110	65	110
corretor de ar de marcha lenta	"u"	155	55	155	70	145	70	145	70	155	55	155	55
interruptor de marcha lenta	"gf"												
tubo injetor	"i"	70		70		70		70		60		80	
alvo do jato		fresta		fresta		parede prox. à fresta		fresta		eixo		eixo	
econostat®		110		80		130		130		130		130	
calibrador de válvula de máxima	"Ce"	70		70		60		60		65		65	
válvula de máxima	"E"	1E1.		1E1.		2E1.		2E1.		3E1.		3E1.	
válvula de agulha	"P"	2,5		2,5		2,5		2,5		2,5		2,5	
bóia	"F"	8.6		8.6		8.6		8.6		8.6		8.6	
volume da bomba em cm³/golpe		1,8 ± 0,2		1,8 ± 0,2		1,8 ± 0,2		1,1 ± 0,2		1,0 ± 0,2		1,4 ± 0,2	
nível sob pressão de 0,2Kgf/cm²	(mm)	ferramenta 286.030		ferramenta 286.030		ferramenta 286.030		ferramenta 286.030		ferramenta 286.030		ferramenta 286.030	
abertura positiva com afogador Ø	(mm)	0,90± 0,05		0,90± 0,05		0,90± 0,05		0,90± 0,05		0,80 ± 0,1			
tempo de abertura do afogador automático	(seg)												
abertura da borboleta do afogador Ø	(mm)	pne 4,0 ± 0,1 mec 3,0 ± 0,1		pne 4,0 ± 0,1 mec 3,0 ± 0,1		pne 4,0 ± 0,1 mec 3,0 ± 0,1		pne 4,0 ± 0,1 mec 3,0 ± 0,1		pne 4,2 ± 0,1 mec 3,2 ± 0,1		pne 4,0 ± 0,1	
regulagem do dash-pot (voltas)													
identificação da tampa		R ou R-2		7 ou D ou A1		A1 ou D		A1 ou D		N		V	
identificação do corpo		s/identificação ou R-2		A ou K		A ou K		A ou K		N		S	
identificação da base													

OBSERVAÇÕES

pne = pneumática
mec = mecânica

VOLKSWAGEN

APLICAÇÃO		Kadron Puma	Karmann Ghia Sedan 1200 até 1966	Karmann Ghia Kombi 1500 até 1967	Kombi 1200 até 1966	Kombi 1500 01/73 à 10/75	Kombi 1600 01/84 à 09/91
CÓDIGO ORIGINAL			141.129.023.1	211.129.023ZA	211.129.021.1	040.129.027.2	040.129.027.41 040.129.028.41 040.129.027.47 040.129.028.47
CARBURADOR TIPO COMBUSTÍVEL		40 EI - 2/3 GASOLINA	30-PICS GASOLINA	30-PIC GASOLINA	30-PICS GASOLINA	30-PIC GASOLINA	32-PDSIT-2/3 GASOLINA
venturi	"K"	28	22,5	24	22,5	24	22
difusor		4	s/ identificação	s/ identificação	s/ identificação	s/ identificação	s/ identificação
gicleur principal	"Gg"	130	125	120	125	122	115
gicleur de correção de ar	"a"	H-150-2	145Z	145Z	145Z	130Z	130
gicleur de marcha lenta	"gf"	55					
corretor de ar de marcha lenta	"u"	120	150	150	150	150	180
interruptor de marcha lenta	"gf"		50	60	50	60	52
tubo injetor	"i"	70	50	70	50	60	40
alvo do jato		fresta	fresta	fresta	fresta	fresta	vertical sobre a borb.
econostat®			60 c/ esfera	75 s/ esfera	60 c/ esfera	60 c/ esfera	
calibrador de válvula de máxima	"Ce"						
válvula de máxima	"E"						
válvula de agulha	"P"	1,51	1,51	1,51	1,51	1,51	1,51
bóia	"F"	7,3	5,7	5,7	5,7	5,7	7,4 ou 7,4*
volume da bomba em cm³/golpe		0,4 ± 0,1	1,3 ± 0,2	1,45 ± 0,15	1,3 ± 0,2	1,65 ± 0,2	0,65 ± 0,15
nível sob pressão de 0,2Kgf/cm²	(mm)	24 ± 1	20,5 ± 1	20,5 ± 1	20,5 ± 1	20,5 ± 1	15,5 ± 1
abertura positiva com afogador Ø	(mm)		0,80± 0,1	0,75± 0,05	0,80± 0,1	0,80 ± 0,2	0,80 ± 0,05
tempo de abertura do afogador automático	(seg)						165 ± 45
abertura da borboleta do afogador Ø	(mm)						
regulagem do dash-pot (voltas)							
identificação da tampa		s/identificação	3	2	3	4	s/identificação
identificação do corpo		s/identificação	5	2	6	4 ou 9 ou 9.4	s/identificação
identificação da base		4					s/identificação

OBSERVAÇÕES

pne = pneumática
mec = mecânica

VOLKSWAGEN

APLICAÇÃO		Kombi 1600 de 10/91 à	Kombi 1600 01/82 à 09/91	Kombi 1600 de 10/91 à	Logus Pointer 1.8 de 10/92 à		Logus 1.8 11/92 à 05/93		Logus Pointer 1.8 de 06/93 à	
CÓDIGO ORIGINAL		040.129.027.48 040.129.028.48	040.129.027.40 040.129.028.40 040.129.027.44 040.129.028.44	040.129.027.49 040.129.028.49	027.129.015.47		027.129.015.13 027.129.015.25		027.129.015.48	
CARBURADOR TIPO COMBUSTÍVEL		32-PDSIT-2/3 GASOLINA	32-PDSIT-2/3 ÁLCOOL	32-PDSIT-2/3 ÁLCOOL	2ECE GASOLINA		2E7 ÁLCOOL		2ECE ÁLCOOL	
venturi	"K"	22	22	22	1° corpo	2° corpo	1° corpo	2° corpo	1° corpo	2° corpo
					22	26	22	26	22	26
difusor		s/identificação	s/identificação	s/identificação	39	45	36	5	50	49
gicleur principal	"Gg"	117	157	157	105	115	130	145	122	145
gicleur de correção de ar	"a"	130	125	125	M130	F110	J105	E110	M105	E110
gicleur de marcha lenta	"gf"		62	62	47	70	60	110	57	120
corretor de ar de marcha lenta	"u"	180	200	200	135	55	145	55	125	55
interruptor de marcha lenta	"gf"	50								
tubo injetor	"i"	40	70	70	35		60		80	
alvo do jato		vertical sobre a borb.	vertical sobre a borb.	vertical sobre a borb.	fresta		eixo		eixo	
econostat®					130		145		135	
calibrador de válvula de máxima	"Ce"				55		70		55	
válvula de máxima	"E"				4E1.		2E1.		4E1.	
válvula de agulha	"P"	1,51	1,51	1,51	2,5		2,5		2,5	
bóia	"F"	7,4	7,4*	7,4 ou 7,4*	8.6		8.6		8.6	
volume da bomba em cm³/golpe		0,30± 0,15	1,3 ± 0,2	1,3± 0,2	0,65 ± 0,2		1,1 ± 0,2		1,4 ± 0,2	
nível sob pressão de 0,2Kgf/cm²	(mm)	19,4 ± 1,1 *(1)	15,5 ± 1	19,4 ± 1,1 *(1)	ferramenta 286.030		ferramenta 286.030		ferramenta 286.030	
abertura positiva com afogador Ø	(mm)	0,80 ± 0,05	0,85 ± 0,05	0,85 ± 0,05			0,85 ± 0,05			
tempo de abertura do afogador automático	(seg)		165 ± 45	165 ± 45						
abertura da borboleta do afogador Ø	(mm)	2,75 ± 0,15			3,2 ± 0,1		pne 4,0 ± 0,1 mec 5,0 ± 0,1		5,5 ± 0,1	
regulagem do dash-pot (voltas)										
identificação da tampa		s/identificação	s/identificação	s/identificação	1G		N		V	
identificação do corpo		8	7	7	RG		N		S	
identificação da base			s/identificação ou A3	s/identificação ou A3						

OBSERVAÇÕES

pne = pneumática
mec = mecânica

*(1) neste carburador , medir o nivel com a bóia fora da cuba

VOLKSWAGEN

APLICAÇÃO		Logus 2.0		Logus 2.0		Passat 1500 07/74 à 12/78	Passat 1500 07/74 à Voyage 1500 07/81 à 10/82	Passat 1500 07/79 à 02/81	Passat 1500 07/79 à Voyage 1500 07/81 à
CÓDIGO ORIGINAL		027.129.015.45		027.129.015.46		040.129.015.AC	ZBA.129.015.C	ZBA.129.015.F	ZBA.129.015.R ZBA.129.015.L ZBA.129.015.BE ZBA.129.015.BF
CARBURADOR TIPO COMBUSTÍVEL		3ECE GASOLINA		3ECE GASOLINA		35-PDSIT GASOLINA	35-PDSIT GASOLINA	35-PDSI ÁLCOOL	35-PDSI ÁLCOOL
venturi	"K"	1° corpo 23	2° corpo 27	1° corpo 23	2° corpo 27	27	27	27	27
difusor		24	52	21	5	s/identificação	s/identificação	s/identificação	s/identificação
gicleur principal	"Gg"	110	107	132	147	145	145	180	167
gicleur de correção de ar	"a"	N95	E95	J85	D120	100	100	60	60
gicleur de marcha lenta	"gf"	50	105	82	110	55	55	60	60
corretor de ar de marcha lenta	"u"	125	80	160	70	180	150	180	150
interruptor de marcha lenta	"gf"								
tubo injetor	"i"	35		70		50	50	60	50
alvo do jato		fresta		eixo		fresta	fresta	fresta	fresta
econostat®		110		130		100 c/ agulha	50 c/ agulha	100 c/ agulha	50 c/ agulha
calibrador de válvula de máxima	"Ce"	50		70		50	80	140	
válvula de máxima	"E"	4E1.		4E1.		s/identificação	s/identificação	s/identificação	
válvula de agulha	"P"	2,5		2,5		1,51	1,51	1,76	1,76
bóia	"F"	8.6		8.6		7,3 ou 7,3*	7,3 ou 7,3*	7,3 ou 7,3*	7,3 ou 7,3*
volume da bomba em cm³/golpe		1,0 ± 0,2		1,5 ± 0,2		0,80 ± 0,15	0,80 ± 0,15	2,0 ± 0,2	2,0 ± 0,2
nível sob pressão de 0,2Kgf/cm²	(mm)	ferramenta 286.030		ferramenta 286.030		17 ± 1	17 ± 1	16,5 ± 1	16,5 ± 1
abertura positiva com afogador Ø	(mm)					0,75 ± 0,05	0,75 ± 0,05	1,1 ± 0,1	1,1 ± 0,1
tempo de abertura do afogador automático	(seg)								
abertura da borboleta do afogador Ø	(mm)	pne 4,0 ± 0,1		pne 6,5 ± 0,1		4,8 ± 0,1 (B)	4,8 ± 0,1 (B)		
regulagem do dash-pot (voltas)									
identificação da tampa		D1G		P		s/identificação	4	A2	s/identificação ou A3 ou A4
identificação do corpo		JG		U		s/identificação	5	A1	A2 ou A3
identificação da base						s/identificação	2	A2	A3 ou N

OBSERVAÇÕES

(B) - vide pág. 72

VOLKSWAGEN

APLICAÇÃO		Passat 1.6 TS 1978 à 10/79		Passat 1.6 TS 11/79 à 07/82		Puma 1.6 GT de 1973 à	Puma 1.6 de 01/81 à	Santana Quantum 1.8 11/89 à 01/91		Santana 1.8 07/84 à 03/85	
CÓDIGO ORIGINAL						005.129.313 005.129.314		026.129.015.62 026.129.015.64 026.129.017.25 026.129.017.26		026.129.015.7	
CARBURADOR TIPO COMBUSTÍVEL		32/35-DIDTA GASOLINA		32/35-DIDTA GASOLINA		32-PDSI-2/3 GASOLINA	32-PDSIT-2/3 GASOLINA	2E7 GASOLINA		2E7 ÁLCOOL	
venturi	"K"	1° corpo	2° corpo	1° corpo	2° corpo	26	26	1° corpo	2° corpo	1° corpo	2° corpo
		24	27	24	27			22	26	21	25
difusor		3.2	3.2	3.2	3.2	s/identificação	s/identificação	0	4	1	5
gicleur principal	"Gg"	137	140	135	150	157	157	110	117	135	220
gicleur de correção de ar	"a"	150	155	160	140	100	115	X100	X110 ou F110	100	110
gicleur de marcha lenta	"gf"	52		52		55	55	50	100	60	110
corretor de ar de marcha lenta	"u"					195		155	55	140	55
interruptor de marcha lenta	"gf"										
tubo injetor	"i"	45		45		40	40	35		70	
alvo do jato		fresta		fresta		paralelo do venturi	vertical sobre a borb.	difusor		fresta	
econostat®		57	75	57	75	145	100	115		110	
calibrador de válvula de máxima	"Ce"							45		70	
válvula de máxima	"E"							2E1.		1E1.	
válvula de agulha	"P"	1,76		1,76		1,21	1,21	2,5		2,5	
bóia	"F"					7,4 ou 7,4*	7,4 ou 7,4*	8.6		8.6	
volume da bomba em cm³/golpe		0,75 ± 0,15		0,75 ± 0,15		0,60 ± 0,1	0,70 ± 0,2	1,1 ± 0,2		1,8 ± 0,2	
nível sob pressão de 0,2Kgf/cm²	(mm)	23,5 ± 2 *(1)		23,5 ± 2 *(1)		16 ± 1	16 ± 1	ferramenta 286.030		ferramenta 286.030	
abertura positiva com afogador Ø	(mm)	0,70 ± 0,05		0,70 ± 0,05			0,8 ± 0,05	0,8 ± 0,05		0,9 ± 0,05	
tempo de abertura do afogador automático	(seg)						165 ± 45				
abertura da borboleta do afogador Ø	(mm)							pne 3,5 ± 0,1 mec 3,5 - 0,2		pne 4,0 ± 0,1 mec 3,0 ± 0,1	
regulagem do dash-pot (voltas)								3 + 1/2			
identificação da tampa						6	7.0	K ou KG		2	
identificação do corpo						4.1 ou 4.2 ou 4	4.3	L ou LG		6	
identificação da base						s/identificação	s/identificação				

OBSERVAÇÕES

pne = pneumática
mec = mecânica

*(1) Neste carburador , medir o nivel com a bóia fora da cuba

VOLKSWAGEN

APLICAÇÃO		Santana Quantum 1.8 07/84 à 10/89		Santana Quantum 1.8 11/89 à 09/91		Santana Quantum 1.8 de 07/93 à		Santana Quantum 2.0 05/88 à 10/89		Santana Quantum 2.0 11/89 à 10/90		Santana Quantum 2.0 11/90 à 09/91	
CÓDIGO ORIGINAL		026.129.015.20 026.129.015.26		026.129.015.66 026.129.015.68		026.129.016.34		053.129.015.9 053.129.015.11 053.129.015.12		053.129.015.17 053.129.015.19 053.129.015.20		053.129.015.43 053.129.015.44 053.129.015.56 053.129.015.57	
CARBURADOR TIPO COMBUSTÍVEL		2E7 ÁLCOOL		2E7 ÁLCOOL		2ECE ÁLCOOL		2E7 GASOLINA		3E GASOLINA		3E GASOLINA	
venturi	"K"	1° corpo	2° corpo	1° corpo	2° corpo	1° corpo	2° corpo	1° corpo	2° corpo	1° corpo	2° corpo	1° corpo	2° corpo
		21	25	21	25	22	26	22	26	23	27	23	27
difusor		1	5	1A	5	36	11	1	4	24	25	32	31
gicleur principal	"Gg"	140	220	122	145	125	157	110	115	110	112	120	107
gicleur de correção de ar	"a"	B110	F110 ou X110	B110	E110	J85	E110	X100	X100	B100	F110 ou X110	G100	X100
gicleur de marcha lenta	"gf"	60	100	67	80	62	110	50	100	60	110	60	90
corretor de ar de marcha lenta	"u"	140	70	145	70	155	55	150	55	145	55	145	55
interruptor de marcha lenta	"gf"												
tubo injetor	"i"	70		60		80		35		35		35	
alvo do jato		fresta		fresta		eixo		fresta		difusor		eixo	
econostat®		80		220		130		145		110		110	
calibrador de válvula de máxima	"Ce"	70		70		65		70		50		70	
válvula de máxima	"E"	1E1.		2E1.		4E1.		2E1.		3E1.		2E1.	
válvula de agulha	"P"	2,5		2,5		2,5		2,5		2,5		2,5	
bóia	"F"	8.6		8.6		8.6		8.6		8.6		8.6	
volume da bomba em cm³/golpe		1,8 ± 0,2		1,8 ± 0,2		1,4 ± 0,2		0,50 ± 0,2		1,0 ± 0,2 *(2)		1,0 ± 0,2	
nível sob pressão de 0,2Kgf/cm²	(mm)	ferramenta 286.030		ferramenta 286.030		ferramenta 286.030		ferramenta 286.030		ferramenta 286.003		ferramenta 286.003	
abertura positiva com afogador Ø	(mm)	0,90 ± 0,05		0,90 ± 0,05				0,8 ± 0,1		0,8 ± 0,1		0,8 ± 0,05	
tempo de abertura do afogador automático	(seg)												
abertura da borboleta do afogador Ø	(mm)	pne 4,0 ± 0,1 mec 3,0 ± 0,1		pne 4,0 ± 0,1 mec 3,0 ± 0,1		pne 4,0 ± 0,1		pne 4,0 ± 0,1 mec 4,0 ± 0,1		pne 4,5 ± 0,1 mec 4,5 ± 0,1		pne 7,0 ± 0,15 mec 4,7 ± 0,1	
regulagem do dash-pot (voltas)						3 + 1/2				3 + 1/2		3 + 1/2	
identificação da tampa		s/identificação ou A1		D		V		G1 ou H ou G1G		H ou HG		H ou HG	
identificação do corpo		s/identificação ou K		K		S		L ou H ou LG		H ou HG		8 ou 8G	
identificação da base													

OBSERVAÇÕES

pne = pneumática
mec = mecânica

*(2) Com o parafuso de rotação de marcha lenta encostado no batente (borboleta aceleradora fechada), utilizar calço de 6 mm. Posicionar o came da bomba no início da rampa.

VOLKSWAGEN

APLICAÇÃO		Santana Quantum 2.0 11/90 à 09/91		Santana Quantum 2.0 10/91 à 09/92		Santana Quantum 2.0 de 10/92 à		Santana Quantum 2.0 05/88 à 10/89		Santana Quantum 2.0 05/88 à 10/89		Santana Quantum 2.0 11/89 à 10/90	
CÓDIGO ORIGINAL		053.129.015.45 053.129.015.58		053.129.015.37 053.129.015.39 053.129.015.40 053.129.015.40*		053.129.015.70 053.129.015.71		053.129.015.13 053.129.015.15		053.129.015.17 053.129.015.19 053.129.015.20		053.129.015.21 053.129.015.23	
CARBURADOR TIPO COMBUSTÍVEL		3E GASOLINA		3E GASOLINA		3ECE GASOLINA		2E7 ÁLCOOL		2E7 ÁLCOOL		3E ÁLCOOL	
venturi	"K"	1° corpo	2° corpo	1° corpo	2° corpo	1° corpo	2° corpo	1° corpo	2° corpo	1° corpo	2° corpo	1° corpo	2° corpo
		23	27	23	27	23	27	22	26	22	26	23	27
difusor		32	31	39	31	39	31	s/ ident.	10	s/ ident.	10	24	23
gicleur principal	"Gg"	120	107	112	110	112	107	140	177	140	177	135	170
gicleur de correção de ar	"a"	G100	X110	G100	X100	G100	X100	H110	F120 ou X120	H110	F120 ou X120	E95	D105
gicleur de marcha lenta	"gf"	60	90	60	90	57	90	65	80	65	80	80	90
corretor de ar de marcha lenta	"u"	145	55	145	55	145	55	135	100	135	100	160	70
interruptor de marcha lenta	"gf"												
tubo injetor	"i"	35		35		35		70		70		70	
alvo do jato		eixo		eixo		eixo		fresta		fresta		fresta	
econostat®		110		110		110		220		220		100	
calibrador de válvula de máxima	"Ce"	70		70		70		100		100		60	
válvula de máxima	"E"	2E1.		2E1.		2E1.		2E1.		2E1.		4E1.	
válvula de agulha	"P"	2,5		2,5		2,5		2,5		2,5		2,5	
bóia	"F"	8.6		8.6		8.6		8.6		8.6		8.6	
volume da bomba em cm³/golpe		1,0 ± 0,2		1,0 ± 0,2		0,65 ± 0,2		1,1 ± 0,2		1,1 ± 0,2		1,5 ± 0,2	
nível sob pressão de 0,2Kgf/cm²	(mm)	ferramenta 286.003		ferramenta 286.003		ferramenta 286.003		ferramenta 286.030		ferramenta 286.030		ferramenta 286.003	
abertura positiva com afogador Ø	(mm)	0,90 ± 0,05		0,90 ± 0,1				1,1 ± 0,1		1,1 ± 0,1		0,95 ± 0,05	
tempo de abertura do afogador automático	(seg)												
abertura da borboleta do afogador Ø	(mm)	pne 7,0 ± 0,15 mec 4,7 ± 0,1		pne 7,0 ± 0,15 mec 4,7 ± 0,1		pne 3,6 ± 0,1		pne 4,5 ± 0,1 mec 3,5 ± 0,1		pne 4,5 ± 0,1 mec 4,0 ± 0,1		pne 6,0 ± 0,15 mec 4,4 ± 0,1	
regulagem do dash-pot (voltas)												3 + 1/2	
identificação da tampa		H ou HG		M ou MG		NG		E		E		F	
identificação do corpo		8 ou 8G		11 ou 11G		11G		J		J		F	
identificação da base													

OBSERVAÇÕES

pne = pneumática
mec = mecânica

VOLKSWAGEN

APLICAÇÃO		Santana Quantum 2.0 11/89 à 10/90		Santana Quantum 2.0 10/90 à 09/91		Santana Quantum 2.0 10/90 à 09/91		Santana Quantum 2.0 10/91 à 10/92		Santana Quantum 2.0 11/92 à 08/93		Santana Quantum 2.0 transmissão mecânica de 09/93 à	
CÓDIGO ORIGINAL		053.129.015.24		053.129.015.46 053.129.015.47		053.129.015.48		053.129.015.38 053.129.015.41 053.129.015.42		053.129.015.75 053.129.015.76 053.129.015.76* 053.129.015.77		053.129.015.68	
CARBURADOR TIPO COMBUSTÍVEL		3E ÁLCOOL		3E ÁLCOOL		3E ÁLCOOL		3E ÁLCOOL		3E ÁLCOOL		3ECE ÁLCOOL	
venturi	"K"	1° corpo	2° corpo	1° corpo	2° corpo	1° corpo	2° corpo	1° corpo	2° corpo	1° corpo	2° corpo	1° corpo	2° corpo
		23	27	23	27	23	27	23	27	23	27	23	27
difusor		24	23	29	11	29	11	29	11	29	11	21	5
gicleur principal	"Gg"	135	170	137	152	137	152	140	152	140	152	132	147
gicleur de correção de ar	"a"	E95	D105	B95	D105	B95	D105	B95	D105	B95	D105	J85	D120
gicleur de marcha lenta	"gf"	80	90	80	90	80	90	80	90	80	90	82	90
corretor de ar de marcha lenta	"u"	160	70	160	70	160	70	160	70	160	70	160	70
interruptor de marcha lenta	"gf"												
tubo injetor	"i"	70		70		70		70		70		70	
alvo do jato		fresta		eixo		eixo		eixo		eixo		fresta	
econostat®		100		120		120		120		120		130	
calibrador de válvula de máxima	"Ce"	60		110		110		110		110		70	
válvula de máxima	"E"	4E1.		2E1.		2E1.		2E1.		2E1.		4E1.	
válvula de agulha	"P"	2,5		2,5		2,5		2,5		2,5		2,5	
bóia	"F"	8.6		8.6		8.6		8.6		8.6		8.6	
volume da bomba em cm³/golpe		1,5 ± 0,2		1,5 ± 0,2		1,5 ± 0,2		1,5 ± 0,2		1,5 ± 0,2		2,0 ± 0,2	
nível sob pressão de 0,2Kgf/cm²	(mm)	ferramenta 286.003		ferramenta 286.003		ferramenta 286.003		ferramenta 286.003		ferramenta 286.003		ferramenta 286.003	
abertura positiva com afogador Ø	(mm)	0,95 ± 0,05		0,95 ± 0,05		0,95 ± 0,05		0,9 ± 0,1		0,75 ± 0,5			
tempo de abertura do afogador automático	(seg)												
abertura da borboleta do afogador Ø	(mm)	pne 6,0 ± 0,1 mec 4,4 ± 0,1		pne 6,0 ± 0,1 mec 4,0 ± 0,1		pne 6,0 ± 0,1 mec 4,0 ± 0,1		pne 6,0 ± 0,1 mec 4,0 ± 0,1		pne 6,0 ± 0,1 mec 4,0 ± 0,1		pne 3,6 ± 0,1	
regulagem do dash-pot (voltas)				3 + 1/2									
identificação da tampa		F		F		F		L		L		P	
identificação do corpo		F		10		10		12		12		U	
identificação da base													

OBSERVAÇÕES

pne = pneumática
mec = mecânica

VOLKSWAGEN

APLICAÇÃO		Santana Quantum 2.0 transmissão automática de 09/93 à		Sedan 1300 1967	Sedan 1300 1968 à 09/74	Sedan 1300 10/74 à 12/76	Sedan 1300 10/74 à 12/83	Sedan 1300 de 03/83 à (série limitada)
CÓDIGO ORIGINAL		053.129.015.69		113.129.023.ZA	113.129.027.1	040.129.027.9	040.129.027.17	040.129.019.5
CARBURADOR TIPO COMBUSTÍVEL		3ECE ÁLCOOL		30-PIC GASOLINA	30-PIC GASOLINA	30-PIC GASOLINA	30-PICS GASOLINA	30-PICS GASOLINA
venturi	"K"	1° corpo 23	2° corpo 27	24	24	24	22,5	22,5
difusor		21	5	s/identificação	s/identificação	s/identificação	s/identificação	s/identificação
gicleur principal	"Gg"	132	147	125	125	122	117	122
gicleur de correção de ar	"a"	J85	D120	125Z	125Z	135Z	120	110
gicleur de marcha lenta	"gf"	80	90					
corretor de ar de marcha lenta	"u"	140	70	150	150	150	150	150
interruptor de marcha lenta	"gf"			55	55	57	47	50
tubo injetor	"i"	70		70	70	50	45	50
alvo do jato		eixo		fresta	fresta	fresta	fresta	fresta
econostat®		130					50 c/ esfera	50 c/ esfera
calibrador de válvula de máxima	"Ce"	70						
válvula de máxima	"E"	4E1.						
válvula de agulha	"P"	2,5		1,51	1,51	1,51	1,51	1,51
bóia	"F"	8.6		5,7	5,7	5,7	5,7	5,7
volume da bomba em cm³/golpe		2,0 ± 0,2		1,45 ± 0,15	1,45± 0,2	1,60 ± 0,15	2,5 ± 0,2	1,8 ± 0,2
nível sob pressão de 0,2Kgf/cm²	(mm)	ferramenta 286.003		18 ± 1	18 ± 1	20,5 ± 1	18 ± 1	18 ± 1
abertura positiva com afogador Ø	(mm)			0,75 ± 0,05	0,8 ± 0,1	0,8 ± 0,2	0,8 ± 0,2	0,8 ± 0,1
tempo de abertura do afogador automático	(seg)							
abertura da borboleta do afogador Ø	(mm)	pne 6,5 ± 0,1						
regulagem do dash-pot (voltas)								
identificação da tampa		P		1	1	1	8	8
identificação do corpo		U		1	1	7	8.1	8.2
identificação da base								

OBSERVAÇÕES

pne = pneumática
mec = mecânica

VOLKSWAGEN

APLICAÇÃO		Sedan 1600 1969 à 1970 4 portas	Sedan 1600 01/84 À 12/86	Sedan 1600 12/93 à		Sedan 1600 01/84 à 12/86	Sedan 1600 08/93 à	Super Fuscão 1600 09/74 à 04/75
CÓDIGO ORIGINAL		211.129.027.1	040.129.017.1	040.129.027.55 040.129.028.55		040.129.027.43 040.129.028.43	040.129.027.54 040.129.028.54	040.129.027.6 040.129.028.6
CARBURADOR TIPO COMBUSTÍVEL		30-PIC GASOLINA	31-PICT GASOLINA	32-PDSIT-2/3 GASOLINA		32-PDSIT-2/3 ÁLCOOL	32-PDSIT-2/3 ÁLCOOL	32-PDSIT-2/3 GASOLINA
venturi	"K"	24	25,5	1° corpo 24	2° corpo 24	22	22	24
difusor		s/identificação	s/identificação	s/ ident.	s/ ident.	s/identificação	s/identificação	s/identificação
gicleur principal	"Gg"	122	132	120	120	157	157	147
gicleur de correção de ar	"a"	160Z	120	100	100	115	115	110
gicleur de marcha lenta	"gf"					60	55	
corretor de ar de marcha lenta	"u"	150	125	180	180	200	200	195
interruptor de marcha lenta	"gf"	60	57	45	45			52
tubo injetor	"i"	70	60	40	40	70	70	40
alvo do jato		fresta	vertical sobre a borb.	vert. s/ borb.	vert. s/ borb.	vertical sobre a borb.	vertical sobre a borb.	vertical sobre a borb.
econostat®		75 c/ esfera	80	não possui	85			
calibrador de válvula de máxima	"Ce"							
válvula de máxima	"E"							
válvula de agulha	"P"	1,51	1,51	1,51		1,51	1,51	1,21
bóia	"F"	5,7	10,5	7,4*		7,4 ou 7,4*	7,4*	7* ou 7,4 ou 7,4*
volume da bomba em cm³/golpe		1,45 ± 0,15	1,4 ± 0,2	0,65± 0,15		1,40 ± 0,2	1,0 ± 0,2	0,45 ± 0,10
nível sob pressão de 0,2Kgf/cm²	(mm)	20,5 ± 1	21,9 ± 1	19,4 ± 1,1 *(1)		15,5 ± 1	19,4 ± 1,1 *(1)	16 ± 1
abertura positiva com afogador Ø	(mm)	0,75 ± 0,05	0,95 ± 0,10	0,80 ± 0,05		0,85 ± 0,05	0,85 ± 0,05	0,80 ± 0,05
tempo de abertura do afogador automático	(seg)			165 ± 45		165 ± 45	165 ± 45	
abertura da borboleta do afogador Ø	(mm)		3,3 (B)	2,75 ± 0,75				
regulagem do dash-pot (voltas)								
identificação da tampa		2	s/identificação	s/identificação		s/identificação	s/identificação	2
identificação do corpo		3	s/identificação	8		7	7	2
identificação da base				s/identificação		s/identificação	s/identificação	s/identificação

OBSERVAÇÕES

(B) - vide pág. 72

*(1) Neste carburador , medir o nivel com a bóia fora da cuba

VOLKSWAGEN

APLICAÇÃO		SP -2 1700 04/72 à 09/72	SP -2 1700 09/72 à	Variant TC , TL 1600 1969 à 04/72	Variant TC , TL 1600 1969 à 04/72	Variant TC , TL 1600 04/72 à 12/73	Variant TC , TL 1600 04/72 à 11/82 Variant II
CÓDIGO ORIGINAL		041.129.027.4 041.129.028.4	041.129.027.1 041.129.028.1	105.129.027.1	105.129.028.1	041.129.027.3 041.129.028.3	041.129.027.5 041.129.028.5
CARBURADOR TIPO COMBUSTÍVEL		32-PDSIT-2/3 GASOLINA	34-PDSIT-2/3 GASOLINA	32-PDSIT/2 GASOLINA	32-PDSIT/3 GASOLINA	32-PDSIT-2/3 GASOLINA	32-PDSIT-2/3 GASOLINA
venturi	"K"	24	26	23,5	23,5	24	24
difusor		s/identificação	s/identificação	s/identificação	s/identificação	s/identificação	s/identificação
gicleur principal	"Gg"	147	152	130	127	145	150
gicleur de correção de ar	"a"	100	110	155	120	100	100
gicleur de marcha lenta	"gf"						
corretor de ar de marcha lenta	"u"	195	195	195	195	195	195
interruptor de marcha lenta	"gf"	50	47	50	50	52	52
tubo injetor	"i"	40	40	50	50	40	40
alvo do jato		vertical sobre a borb.	fresta	raio de entr. do venturi	raio de entr. do venturi	vertical sobre a borb.	vertical sobre a borb.
econostat®		170					
calibrador de válvula de máxima	"Ce"						
válvula de máxima	"E"						
válvula de agulha	"P"	1,21	1,21	1,21	1,21	1,21	1,21
bóia	"F"	7* ou 7,4 ou 7,4*	7* ou 7,4 ou 7,4*	7* ou 7,4 ou 7,4*	7* ou 7,4 ou 7,4*	7* ou 7,4 ou 7,4*	7* ou 7,4 ou 7,4*
volume da bomba em cm³/golpe		0,45 ± 0,10	0,60 ± 0,10	0,45 ± 0,10	0,45 ± 0,10	0,60 ± 0,10	0,60 ± 0,10
nível sob pressão de 0,2Kgf/cm²	(mm)	16 ± 1	16 ± 1	13 ± 1	13 ± 1	16 ± 1	16 ± 1
abertura positiva com afogador Ø	(mm)	0,80 ± 0,05	0,90 ± 0,10	0,80 ± 0,05	0,80 ± 0,05	0,80 ± 0,05	0,80 ± 0,05
tempo de abertura do afogador automático	(seg)	165 ± 45	165 ± 45	165 ± 45	165 ± 45		
abertura da borboleta do afogador Ø	(mm)						
regulagem do dash-pot (voltas)							
identificação da tampa		2.1	2.3	1	1	2	4
identificação do corpo		2	3	1	1	2	2
identificação da base		s/identificação	s/identificação	s/identificação	s/identificação	s/identificação	s/identificação

OBSERVAÇÕES

VW SP2 Classico
http://vwsp2classico.blogspot.com

VOLKSWAGEN

APLICAÇÃO		Variant II 1600 12/77 à 11/82	Santana 1.8 TM c/ AC 07/84 à 03/85 Passat 1.8 07/84 à 03/85		Santana 1.8 TA c/ AC 07/84 à 03/85		Gol 1.000			
CÓDIGO ORIGINAL		041.129.027.11 041.129.028.11	026.129.015.9		026.129.015.15		029.129.015.52*			
CARBURADOR TIPO		32-PDSIT-2/3	2E7		2E7		30-34 BLFA			
COMBUSTÍVEL		GASOLINA	ÁLCOOL		ÁLCOOL		GASOLINA			
venturi	"K"	24	1° corpo	2° corpo	1° corpo	2° corpo	1° corpo	2° corpo		
			21	25	21	25	21	23		
difusor		s/identificação	1	5	1	5	0	0		
gicleur principal	"Gg"	147	135	220	135	220	100	82		
gicleur de correção de ar	"a"	100	100	110	100	110	155D	100Y		
gicleur de marcha lenta	"gf"		60	110	60	110	55	80		
corretor de ar de marcha lenta	"u"	195	155	55	140	55	135	120		
interruptor de marcha lenta	"gf"	52								
tubo injetor	"i"	40	70		70		50			
alvo do jato		vertical sobre a borb.	fresta		fresta		difusor			
econostat®			110		110		125			
calibrador de válvula de máxima	"Ce"		70		70					
válvula de máxima	"E"		1E1.		1E1.					
válvula de agulha	"P"	1,21	2,5		2,5		1,75			
bóia	"F"	7* ou 7,4 ou 7,4*	8.6		8.6		s/identificação			
volume da bomba em cm³/golpe		0,65 ± 0,15	1,8 ± 0,2		1,8± 0,2		1,8 ± 0,15			
nível sob pressão de 0,2Kgf/cm²	(mm)	16 ± 1	ferramenta 286.030		ferramenta 286.030		21,3 ± 1			
abertura positiva com afogador Ø	(mm)	0,80 ± 0,05	0,90 ± 0,05		0,90 ± 0,05		1,0 ± 0,05			
tempo de abertura do afogador automático	(seg)	165 ± 45								
abertura da borboleta do afogador Ø	(mm)		pne 4,0 ± 0,1 mec 3,0 ± 0,1		pne 4,0 ± 0,1 mec 3,0 ± 0,1		5,5 ± 0,1			
regulagem do dash-pot (voltas)										
identificação da tampa		7	R ou R-3		3					
identificação do corpo		4.1	s/identificação ou R-3		8		8			
identificação da base		s/identificação								

OBSERVAÇÕES

pne = pneumática
mec = mecânica

TM c/ AC = transmissão mecânica com ar condicionado
TA c/ AC = transmissão automática com ar condicionado

REGULAGEM DAS ABERTURAS DA BORBOLETA DO AFOGADOR APÓS PARTIDA NOS CARBURADORES 2E7/3E

LINHA VW/FORD ÁLCOOL (TODOS) E GASOLINA COM CAME (1) PLÁSTICO

FIGURA I

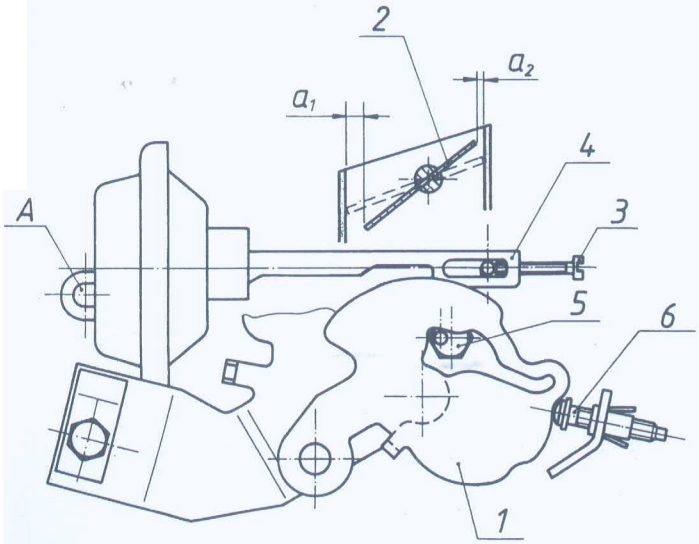

FIGURA II

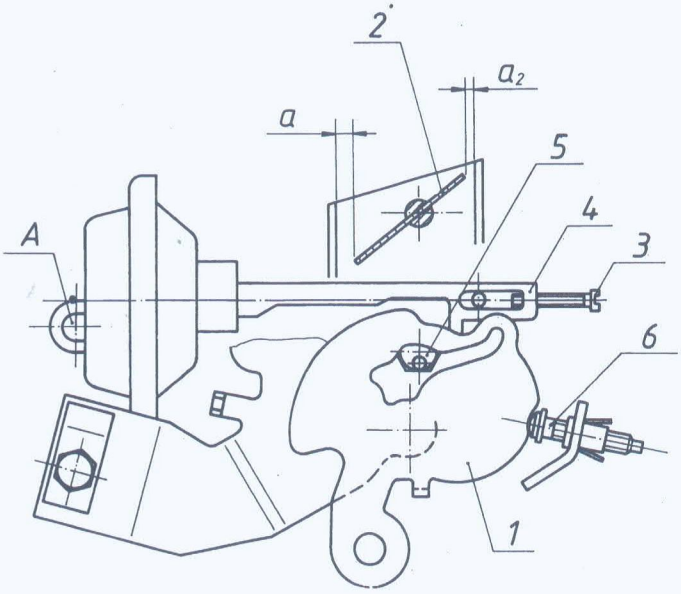

- **Abertura ou posicionamento pneumático**

(A) Acionar a alavanca do afogador (1) de modo que a trava deslizante do acelerador (6) fique situada no seu rebaixo (FIG. II). Na alavanca que não houver rebaixo, após acioná-la totalmente, retorne a mesma 9mm.

(B) Girar o parafuso com pino excêntrico (5) de modo que o pino fique para baixo (FIG. II).

(C) Aplicar no tubo de ligação ''A'' uma depressão de 40 cm HG. A borboleta do afogador deverá abrir-se, permitindo a passagem dos calibradores (pinos cilíndricos) na abertura ''a''(FIG II); caso a abertura não ocorra, regule no parafuso (3) conforme tabela.

- **Abertura ou posicionamento mecânico**

(D) Acionar a alavanca do afogador (1) totalmente de modo que a borboleta (2) fique fechada (fig.I).

(E) Aplicar no tubo de ligação ''A'' uma depressão de 40 cm Hg. A borboleta do afogador deverá abrir-se permitindo a passagem dos calibradores (pinos cilíndricos) na abertura ''a1''(FIG. I).; caso a abertura não ocorra, regule no parafuso (5) conforme tabela.

(F) Verifique que após a regulagem, o pino excêntrico do parafuso (5) fique próximo à posição demonstrada pela figura I.

REGULAGEM DAS ABERTURAS DA BORBOLETA DO AFOGADOR APÓS PARTIDA NOS CARBURADORES 2E7/3E

LINHA VW/FORD GASOLINA EXCETO COM CAME PLÁSTICO (1)
LINHA GM GASOLINA/ÁLCOOL (TODOS)

FIGURA I

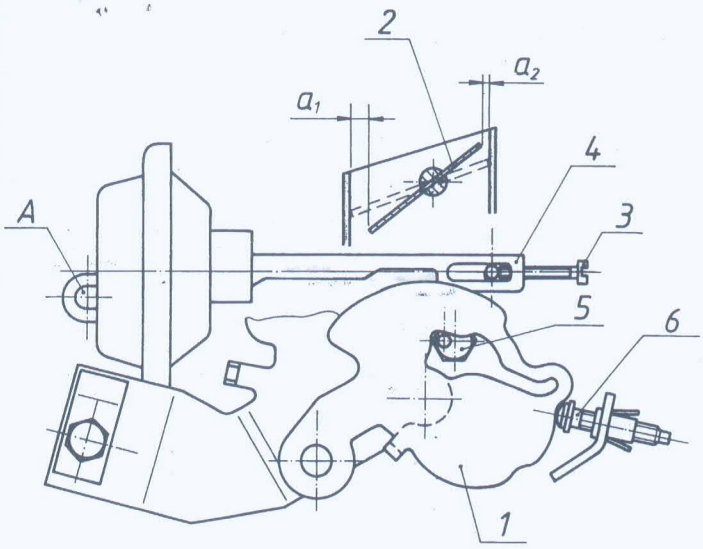

FIGURA II

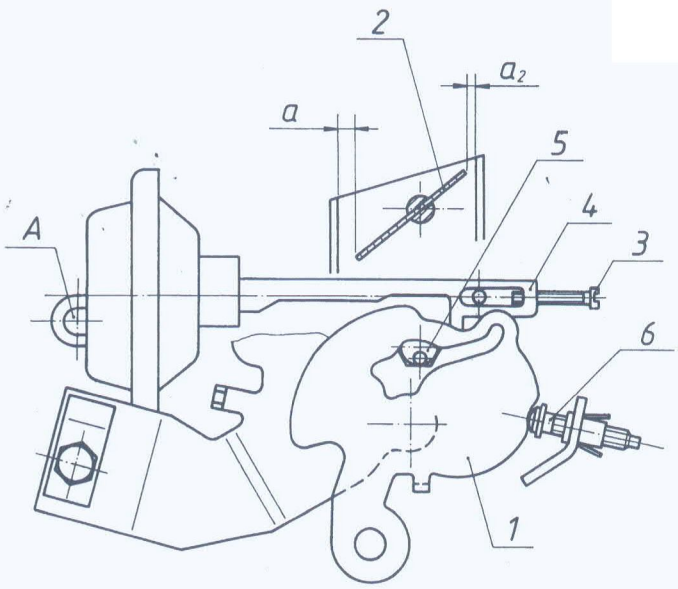

- **Abertura ou posicionamento pneumático**

(A) Acionar a alavanca do afogador (1) totalmente de modo que a borboleta (2) fique fechada (FIG.I).

(B) Girar o parafuso com pino excêntrico (5) de modo que o pino fique para baixo (FIG.II).

(C) Aplicar no tubo de ligação ''A'' uma depressão de 40 cm HG. A borboleta do afogador deverá abrir-se, permitindo a passagem dos calibradores (pinos cilíndricos) na abertura ''a1''(FIG.I); caso a abertura não ocorra, regule no parafuso (3) conforme tabela.

- **Abertura ou posicionamento mecânico**

(D) Acionar a alavanca do afogador (1) de modo que a trava deslizante (6) da alavanca do acelerador fique situada no seu rebaixo (FIG.II). Na alavanca que não houver rebaixo, após acioná-la totalmente, retorne 9mm.

(E) Aplicar no tubo de ligação ''A'' uma depressão de 40 cm Hg. A borboleta do afogador deverá abrir-se permitindo a passagem dos calibradores (pinos cilíndricos) na abertura ''a''(FIG.II).; caso a abertura não ocorra, regule no parafuso (5) conforme tabela.

REGULAGEM DA ABERTURA ''a'' DA BORBOLETA DO AFOGADOR APÓS PARTIDA NOS CARBURADORES 2ECE/3ECE ÁLCOOL

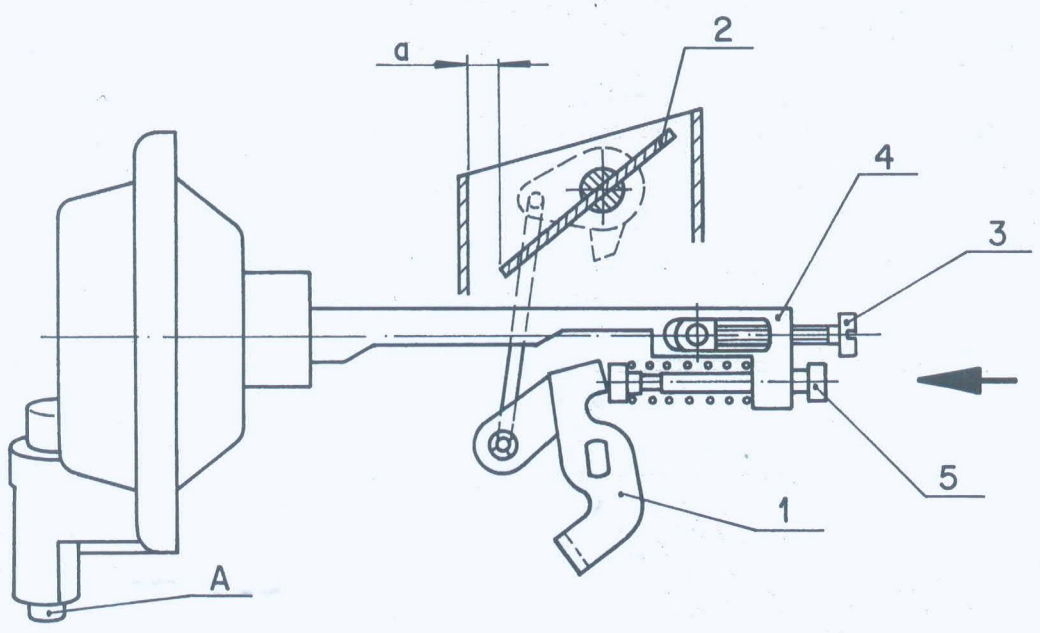

(A) Inicialmente, confirmar que a borboleta do afogador (2) fecha completamente.

(B) A regulagem do afogador deverá ser feita após a montagem do conjunto completo do afogador automático

(C) Aplicar no tubo de ligação ''A'' uma depressão de 40 cm HG.

(D) Com o pino (5) encostado na haste na direção da seta, a borboleta do afogador deverá abrir-se permitindo a passagem dos calibradores (pinos cilindricos) na abertura ''a'', conforme tabela. Caso a abertura ''a'' não ocorra, regule no parafuso (3)

REGULAGEM DA ABERTURA PNEUMÁTICA DA BORBOLETA DO AFOGADOR APÓS PARTIDA (EXCETO CARBURADORES 2E7/3E)

As figuras abaixo indicam a posição em que deve ser colocado o pino cilíndrico de controle da regulagem da abertura da borboleta do afogador.

POSIÇÃO A

POSIÇÃO B

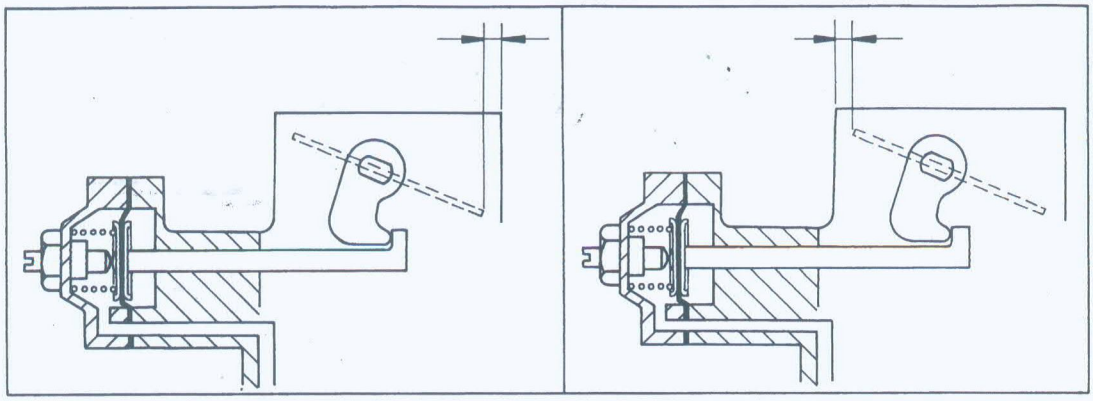

GRAVAÇÕES COM FINAIS ''2'' e ''7'' EM CALIBRADORES

Os ''gicleurs'' ou calibradores Brosol têm medidas que são espaçadas sempre de 2,5 em 2,5.

Por exemplo:

.	.	.	.
.	.	.	.
47,5	62,5	77,5	112,5
50	65	80	115
52,5	67,5	82,5	117,5
55	70	85	120
57,5	72,5	87,5	122,5
60	75	90	125
.	.	.	.
.	.	.	.

Informamos que em peças avulsas ou carburadores completos podem ser encontrados calibradores com ou sem a gravação ''‚5'' conforme abaixo:

47 ou 47,5
52 ou 52,5
57 ou 57,5
.
.
82 ou 82,5
.
112 ou 112,5
117 ou 117,5
.
.

REGULAGEM DAS ABERTURAS FIXAS DE MARCHA LENTA

Para regulagem das aberturas fixas de marcha lenta dos carburadores relacionados na tabela abaixo, proceda da seguinte forma:

1 — Solte o parafuso de encosto da borboleta do acelerador.

2 — Introduza entre o parafuso e seu batente um cálibre de lâmina conforme especificado na coluna abaixo ''lâmina à utilizar''.

3 — Aperte em seguida o parafuso até que este encoste levemente no cálibre de lâmina.

4 — Retire a lâmina e aperte o parafuso, o número de voltas conforme coluna abaixo ''nº de voltas''.

VEÍCULO C/ CARBURADOR DE CORPO SIMPLES E MARCHA LENTA SUPLEMENTAR				
VEÍCULO / ANO	COMBUST.	CARB. TIPO	LÂMINA À UTILIZAR	Nº DE VOLTAS
PASSAT 1.5 - TODOS	GAS./ÁLCOOL	35-PDSI(T)	0,10	4
VW SEDAN 1.6 - TODOS	GASOLINA	31-PICT	0,10	2 1/4
CHEVETTE, MARAJÓ,CHEVY 500	GAS./ÁLCOOL	35-PDSI	0,10	1
MONZA 1.6 - TODOS	ÁLCOOL	35-ALFA-1	0,10	2 1/8
MONZA 1.6 - TODOS	GASOLINA	35-ALFA-1	0,10	1 1/2
MONZA 1.8 ATÉ 12/83	GASOLINA	35-ALFA-1	0,10	1 1/2
MONZA 1.8 APÓS 01/84	GASOLINA	35-ALFA-1	0,10	3 1/2
MONZA 1.8 - TODOS	ÁLCOOL	35-ALFA-1	0,10	3

VEÍCULO C/ CARBURADOR DE CORPO DUPLO (REGULA-SE NO SEGUNDO CORPO)				
TODOS	GAS./ÁLCOOL	30/34-BLFA	0,10	1/2
TODOS	GASOLINA	2E7	0,10	1/4
TODOS ATÉ 09/91	ÁLCOOL	2E7	0,15	1/4
TODOS APÓS 10/91	ÁLCOOL	2E7 e 2ECE	0,10	1/4
GM - TODOS	GAS./ÁLCOOL	34-SEIE	0,10	1/4
CORC., BEL., DEL REY,PAMPA	GASOLINA	34-SEIE	0,10	1/4
MAVERICK, PICK-UP F-100	GASOLINA	34-SEIE	0,10	1/2
ALFA ROMEO - TODOS	GAS./ÁLCOOL	34-SEIE	0,10	1/2
TODOS	GAS./ÁLCOOL	3E e 3ECE	0,15	1/4

REGULAGEM DA BOMBA DE ACELERAÇÃO DOS CARBURADORES DUPLOS MODELOS H-34-SEIE e H-30/34-BLFA

Nos carburadores Brosol modelos H-34-SEIE e H-30/34-BLFA foram introduzidos o pino ou rolete de posição regulável na alavanca da bomba de aceleração, com o objetivo de sincronizar o volume de combustível injetado com a abertura da borboleta do 2° corpo.

Para efetuar a regulagem deles, proceda da seguinte forma:

1 — Solte ligeiramente a porca de fixação;

2 — Abra a borboleta do 1° corpo até o momento de início da abertura da borboleta do 2° corpo e mantenha essa posição;

3 — Empurre o pino ou rolete de forma que o mesmo fique alojado na depressão existente no came (observar desenho);

4 — Aperte a porca de fixação.

Convém ainda lembrar que a regulagem do pino não influi no volume total da bomba de aceleração e que o seu posicionamento tem muita influência na dirigibilidade, principalmente quando entra o 2° corpo.

H-34-SEIE

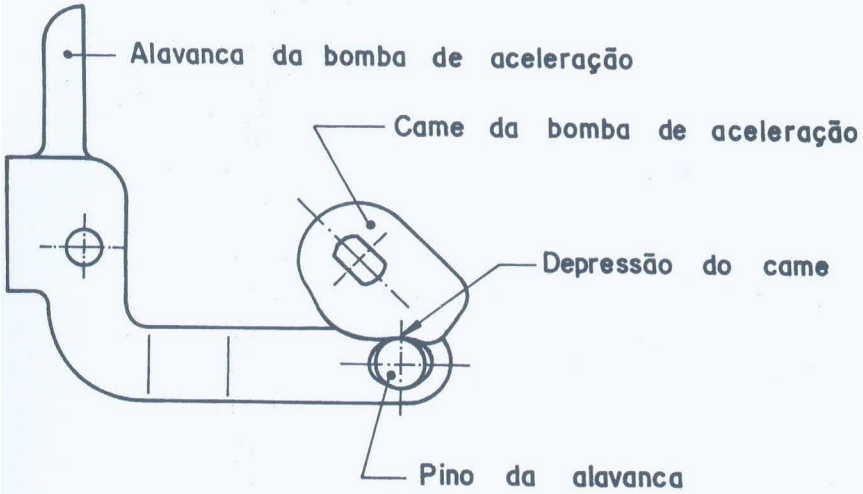

H-30/34-BLFA

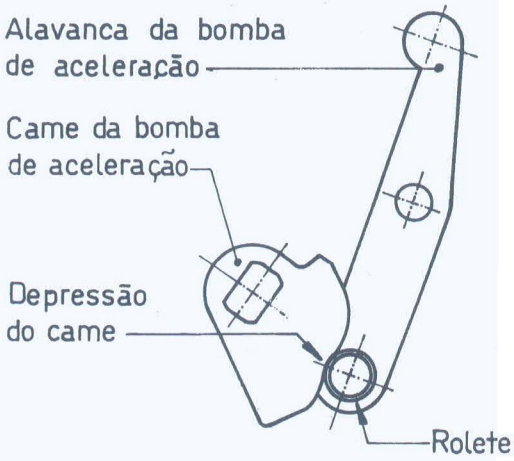

REGULAGEM DO CURSO MORTO DA BOMBA DE ACELERAÇÃO DOS CARBURADORES BROSOL H-35-ALFA-1

— MONZA 1.8 GASOLINA - Código 160.505, 160.507, 160.508, 160.509
— FIAT 1.3 ÁLCOOL - Código 160.521

Os carburadores em questão devem apresentar no início da abertura da borboleta do acelerador um ligeiro curso morto proposital. Objetivo disso é otimizar a dirigibilidade do veículo nas pequenas aberturas de borboleta.

Para regular de forma correta o mecanismo da bomba de aceleração, proporcionando o curso morto adequado, siga as instruções abaixo:

Carburador 160.505

1 — Com a abertura fixa regulada, abra a borboleta do acelerador até existir uma folga de 5,0 ± 0,1 mm entre o parafuso de regulagem e o seu batente (figura 1);

2 — Posicione o pino da alavanca de acionamento existente na tampa da bomba de aceleração de forma que ele fique no início da rampa do came plástico no eixo da borboleta aceleradora (figura 2);

3 — Finalmente, aperte a porca de fixação travando o pino nesta posição.

Carburador 160.521

1 — Encoste o parafuso de regulagem de rotação de marcha lenta no batente e faça toda a operação descrita acima, usando 3,5 ± 0,1 mm de folga entre o o parafuso e seu batente.

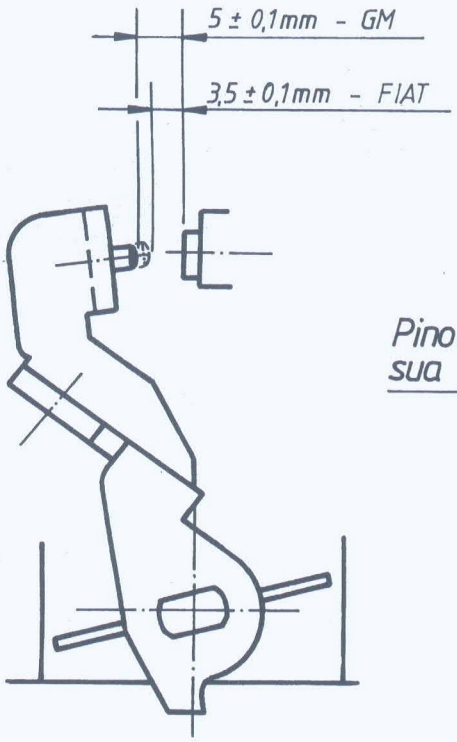

(fig. 1)

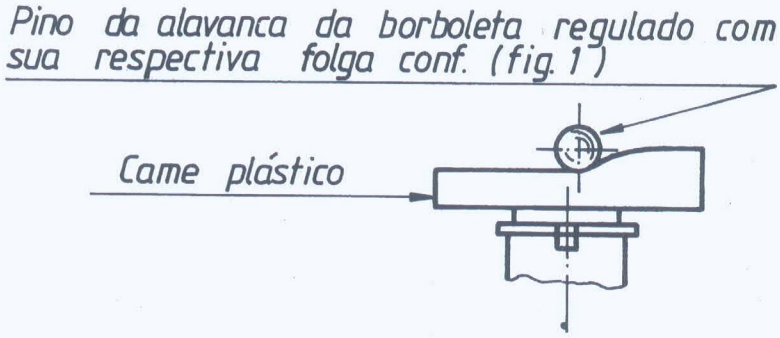

(fig. 2)

ALVO DO JATO

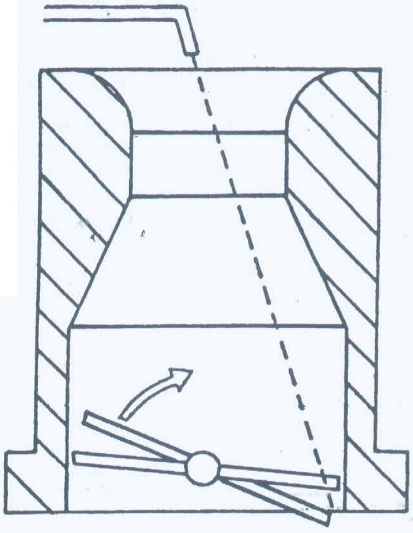

Fresta

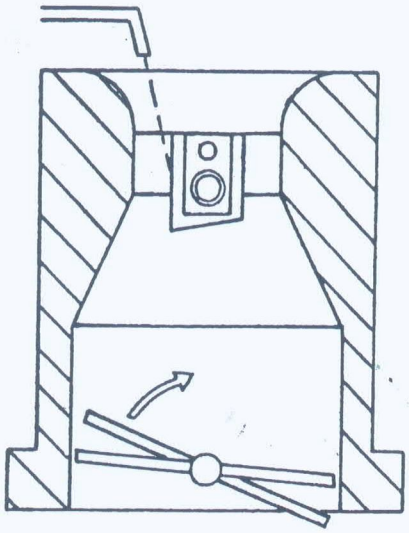

No difusor

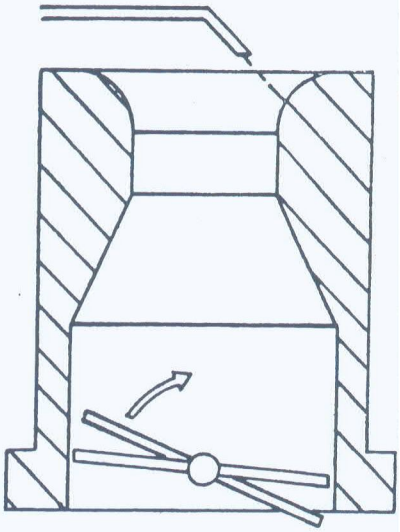

Raio de entrada do venturi

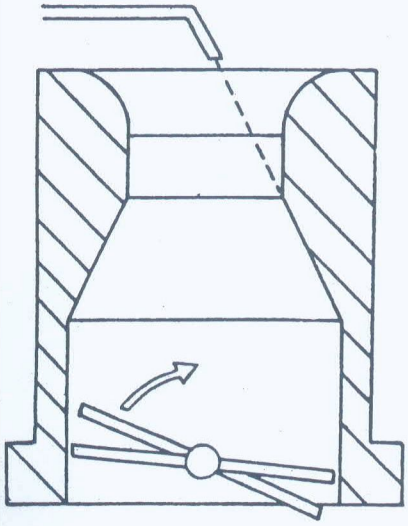

Fim do paralelo do venturi

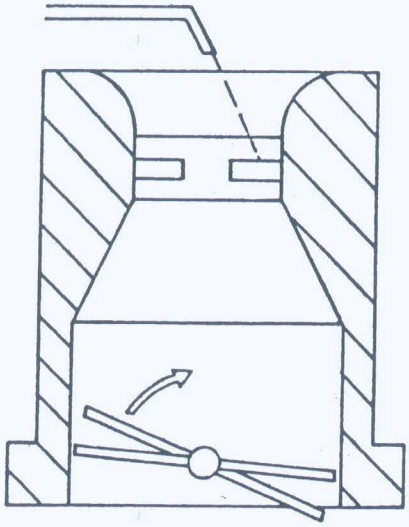

No pino do venturi

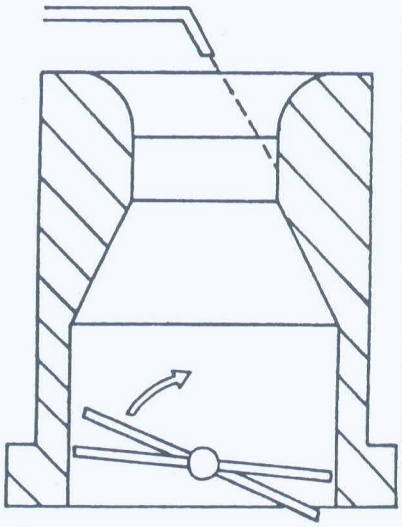

Paralelo do venturi

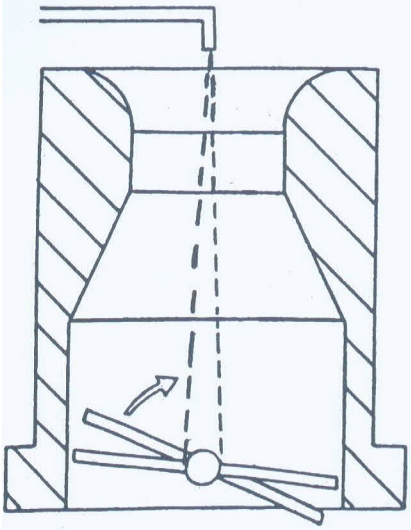

Sobre a borb. próx. ao eixo

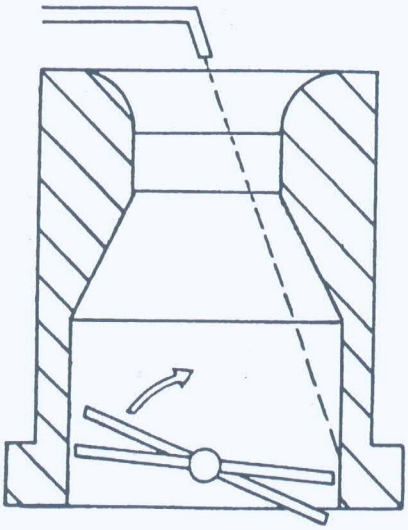

Na parede próximo à fresta

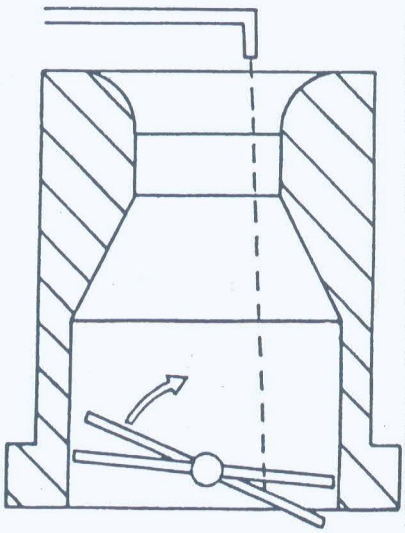

Vertical sobre a borboleta

AMORTECEDOR DE FECHAMENTO DA BORBOLETA
— DASH-POT —

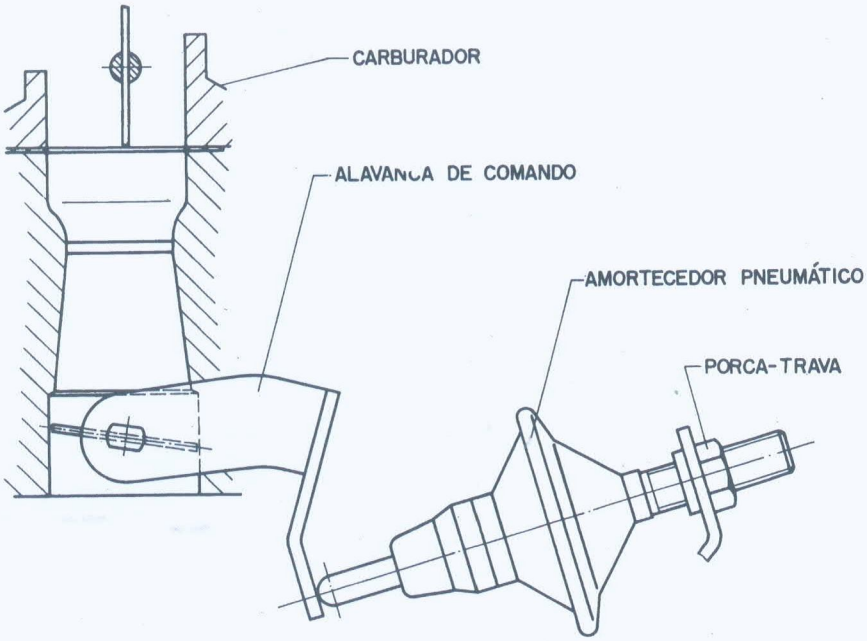

O Governo Federal, visando proteger o meio ambiente, criou, através da CETESB, o PROCONVE (Programa de Controle de Poluição do Ar por Veículos Automotores).

O Proconve estabelece limites de emissão dos gases de escape que são nocivos à saúde: CO (monóxido de carbono), HC (hidrocarbonetos) e NoX (óxido de Nitrogênio).

Para enquadrar-se nos limites estabelecidos, a Indústria Automobilística precisou acrescentar em seus motores alguns dispositivos anti-poluentes.

Entre esses dispositivos, foi desenvolvido o amortecedor pneumático (DASH-POT), que tem como finalidade retardar o fechamento da borboleta do acelerador do carburador em alguns segundos, proporcionando, assim, redução de HC (hidrocarbonetos) em até 20%.

Para que esse dispositivo cumpra a sua função, precisa estar corretamente regulado, conforme instruções abaixo:

1 — Solte a porca trava e em seguida gire o Dash-Pot até afastá-lo da alavanca de comando.

2 — Certifique-se que o cabo do acelerador está corretamente regulado. Verifique se a alavanca do acelerador está dando batente no parafuso de regulagem da abertura da borboleta.

3 — Regule a marcha lenta, conforme especificações do fabricante (lacre o parafuso de mistura).

4 — Gire o Dash-Pot até encostá-lo na alavanca de comando, dando, em seguida, o número de voltas especificado em nossa tabela.

NOTA:

O Dash-Pot devidamente regulado, poderá causar ao usuário, em certas condições, uma sensação de que o acelerador está enroscando, portanto, conscientize-o a adaptar-se a essa nova condição de dirigir, pois estará contribuindo para a melhoria do ar que respiramos.

A substituição de um carburador por outro significa que o novo carburador pode ser instalado normalmente no veículo . Significa ainda que não fabricaremos mais o carburador substituido, oferecendo apenas o novo carburador . Lembramos porém , que em alguns casos , os calibradores e as regulagens do carburador substituido são diferentes do carburador substituto (novo). Se a situação for de apenas reparar o carburador "velho" , deverão se obedecidas as suas especifucações , e não as do "novo"

ERA	É	ERA	É	ERA	É	ERA	É	ERA	É
40.000	40.505	114.518	114.574	130.527	130.506	174.543	174.554	175.579	170.565
40.507	40.595	114.519	114.575	130.532	130.507	174.550	174.552	175.585	170.560
40.508	40.517	114.522	114.560	130.533	130.507	174.551	174.552	175.589	170.563
40.509	40.595	114.523	114.561	130.541	130.504	175.501	170.563	175.590	170.563
40.510	40.595	114.526	114.574	160.502	160.514	175.502	170.563	175.592	170.563
40.516	40.562	114.524	114.548	160.505	160.514	175.503	170.564	175.593	170.563
40.531	40.532	114.525	114.549	160.506	160.513	175.504	170.564	175.594	170.564
40.533	40.532	114.527	114.575	170.500	170.565	175.506	170.560	175.595	170.564
40.551	40.513	114.528	114.560	170.501	170.514	175.508	170.560	175.596	170.560
40.561	40.562	114.529	114.561	170.510	170.563	175.509	170.564	175.597	170.560
40.565	40.562	114.530	114.574	170.511	170.563	175.511	170.564	175.598	170.564
40.594	40.595	114.531	114.575	170.512	170.563	175.512	170.563	175.599	170.564
50.000	50.003	114.532	114.560	170.515	170.566	175.513	170.563	176.501	174.552
50.503	50.543	114.533	114.561	170.516	170.566	175.522	170.563	176.502	176.555
50.504	50.543	114.534	114.572	170.517	170.566	175.523	170.563	176.503	176.555
54.505	54.523	114.535	114.573	170.518	170.566	175.525	170.563	176.504	176.555
54.513	54.512	114.536	114.572	170.519	170.564	175.526	170.564	176.505	176.554
54.521	54.512	114.537	114.573	170.520	170.564	175.529	170.563	176.506	176.554
54.522	54.523	114.538	114.560	170.521	170.564	175.530	170.563	176.507	176.554
54.524	54.523	114.539	114.561	170.522	170.564	175.531	170.564	176.512	176.554
54.541	54.512	114.542	114.560	170.524	170.567	175.532	170.564	176.513	176.554
54.551	54.512	114.543	114.561	170.525	170.568	175.534	170.564	176.514	176.554
54.552	54.523	114.544	114.578	170.526	170.567	175.535	170.564	176.515	176.555
70.502	160.521	114.545	114.579	170.527	170.568	175.537	170.565	176.516	176.555
70.503	160.521	114.546	114.574	170.530	170.566	175.538	170.565	176.518	176.554
70.504	160.521	114.547	114.575	170.531	170.566	175.539	170.565	176.519	176.554
112.046	112.092	114.550	114.572	170.532	170.566	175.540	170.565	176.520	174.552
112.048	112.091	114.551	114.573	170.533	170.566	175.544	170.514	176.530	174.552
112.049	112.091	114.552	114.574	170.538	170.567	175.545	170.564	176.531	176.554
112.050	112.092	114.553	114.575	170.539	170.568	175.546	170.564	176.532	176.554
112.051	112.092	114.554	114.574	170.541	170.564	175.547	170.523	176.533	176.554
112.052	112.092	114.555	114.575	170.542	170.564	175.549	170.563	176.535	176.555
112.056	112.092	114.556	114.560	170.543	170.523	175.550	170.563	176.540	174.552
112.057	112.092	114.557	114.561	170.544	170.564	175.556	176.555	176.545	176.555
112.058	112.092	114.558	114.572	170.545	170.564	175.557	176.555	176.546	176.555
112.059	112.091	114.559	114.573	174.502	174.552	175.560	170.563	176.547	176.555
112.062	112.091	114.562	114.578	174.503	174.553	175.562	170.563	176.550	174.552
112.076	112.092	114.563	114.579	174.504	174.554	175.563	170.523	182.004	186.571
112.078	112.091	114.564	114.572	174.521	174.552	175.564	170.523	182.506	186.571
112.088	112.092	114.565	114.573	174.522	174.552	175.565	170.560	185.100	185.101
114.502	114.516	114.568	114.578	174.523	174.552	175.567	170.567	186.502	186.571
114.503	114.517	114.569	114.579	174.524	174.552	175.568	170.568	186.503	186.532
114.504	114.516	114.570	114.578	174.525	174.552	175.569	170.567	186.507	186.571
114.505	114.517	114.571	114.579	174.531	174.553	175.570	170.568	186.531	186.533
114.510	114.516	130.502	130.524	174.532	174.553	175.573	170.565		
114.511	114.517	130.521	130.529	174.533	174.553	175.574	170.565		
114.514	114.516	130.525	130.529	174.541	174.554	175.577	170.565		
114.515	114.517	130.526	130.506	174.542	174.554	175.578	170.565		